Husqvarna®

SPARE PARTS LIST

TRACTORS/RIDE MOWERS

CTH2138 R, 96051005601, 2013-01

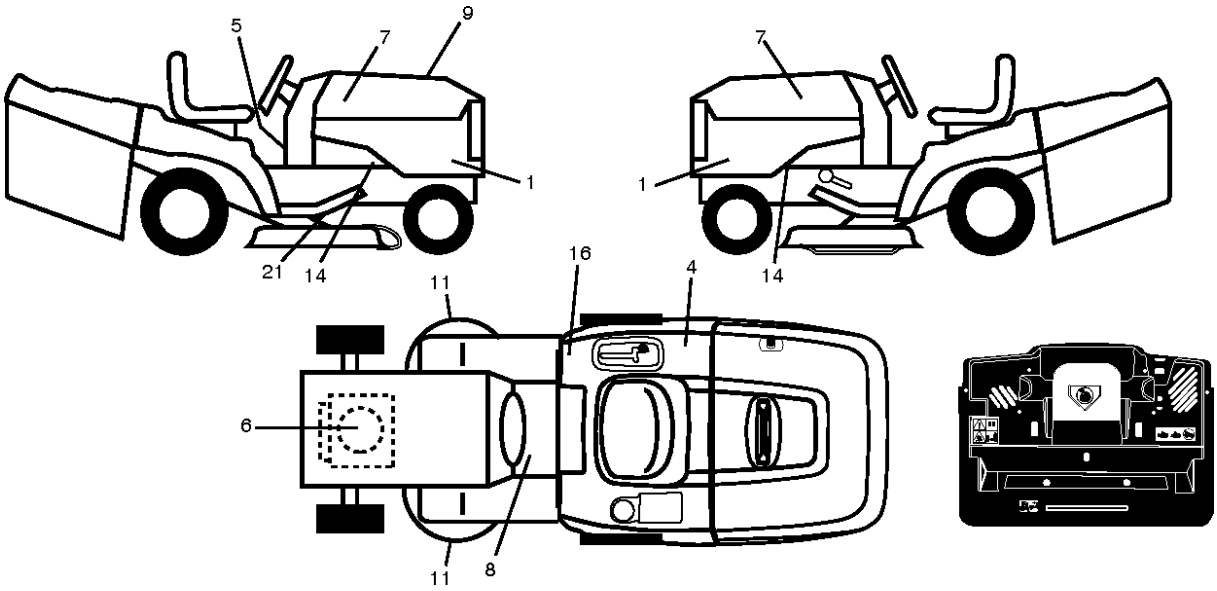
5
7
9
1
21
14
7
1
14
16
11
4
6
11
8

Référence	Numéro de Pièce	Description	Remarque	QTÉ	Kit équipement
1	532 44 85-47	DECAL		1	
4	581 72 41-02	DECAL		1	
5	581 57 84-01	DECAL		1	
6	581 57 97-01	DECAL		1	
7	581 62 73-01	DECAL		1	
8	581 57 83-01	DECAL		1	
9	532 44 85-38	DECAL		1	
11	581 57 91-01	DECAL		1	
14	581 57 96-01	DECAL		1	
16	581 72 41-03	DECAL		1	
21	532 44 11-89	DECAL		1	
--	532 44 27-44	DECAL		1	
- -	581 72 48-01	DECAL		1	
- -	532 44 27-44	DECAL		1	
- -	532 18 04-35	DECAL		1	
- -	532 44 14-09	COUSSINET		1	
- -	532 44 14-10	COUSSINET		1	

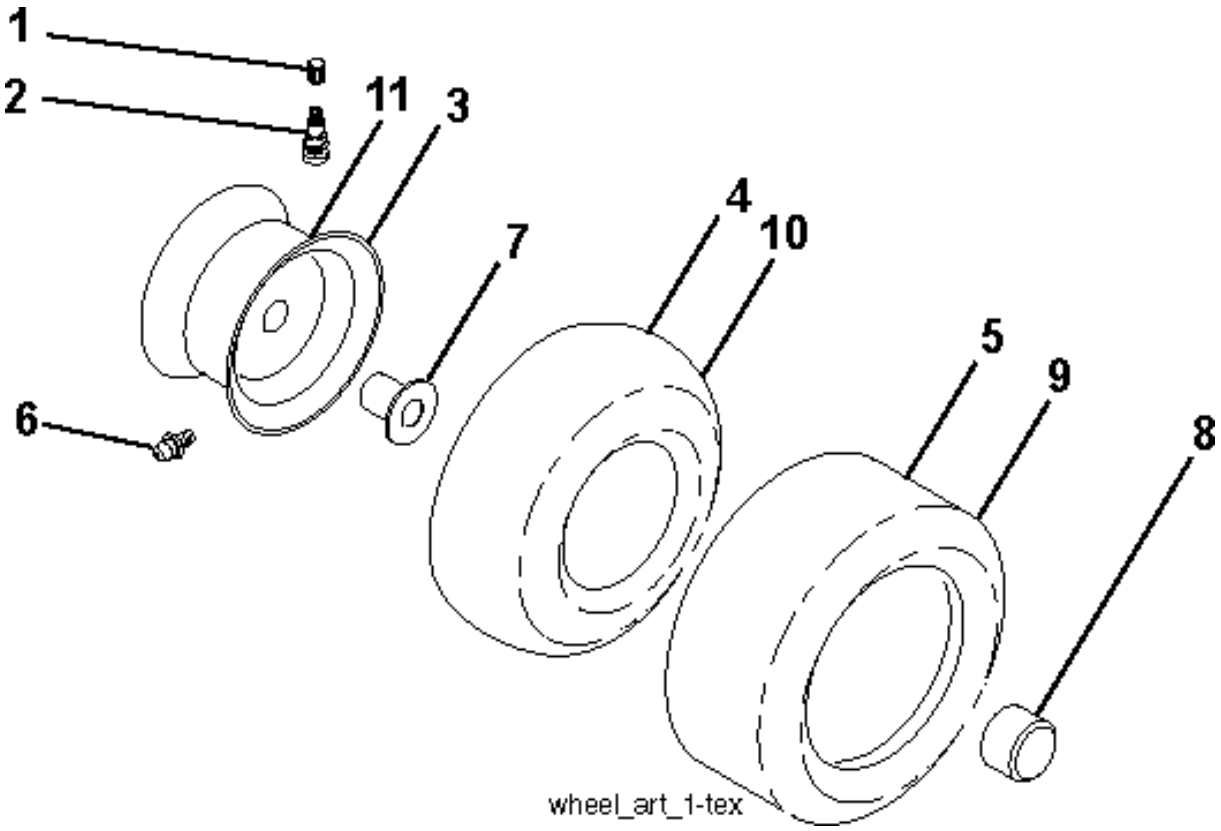
1
2
11
3
4
10
7
5
9
8
6
wheel_art_1-tex

Référence	Numéro de Pièce	Description	Remarque	QTÉ	Kit équipement
1	532 05 91-92	CAP VALVE		1	
2	532 06 51-39	RACCORD		1	
3	532 10 62-22	PNEU	Front 6"	1	
4	532 05 99-04	TUYAU	(Service Item Only)	1	
5	532 13 83-36	JANTE	Front 15" x 6.0"-6"	1	
6	532 12 49-57	RACCORD	(Front Wheel Only)	1	
7	532 12 49-59	ROULEMENT	(Front Wheel Only)	1	
8	532 13 83-37	PIGNON DE CHAÎNE		1	
9	532 42 05-31	PNEU	Rear 18" x 9.5"-8"	1	
10	532 12 49-26	TUYAU	(Service Item Only)	1	
11	532 17 50-39	ENJOLIVEUR	Rear 8"	1	
- -	532 14 43-34	SEALING FOAM		1	

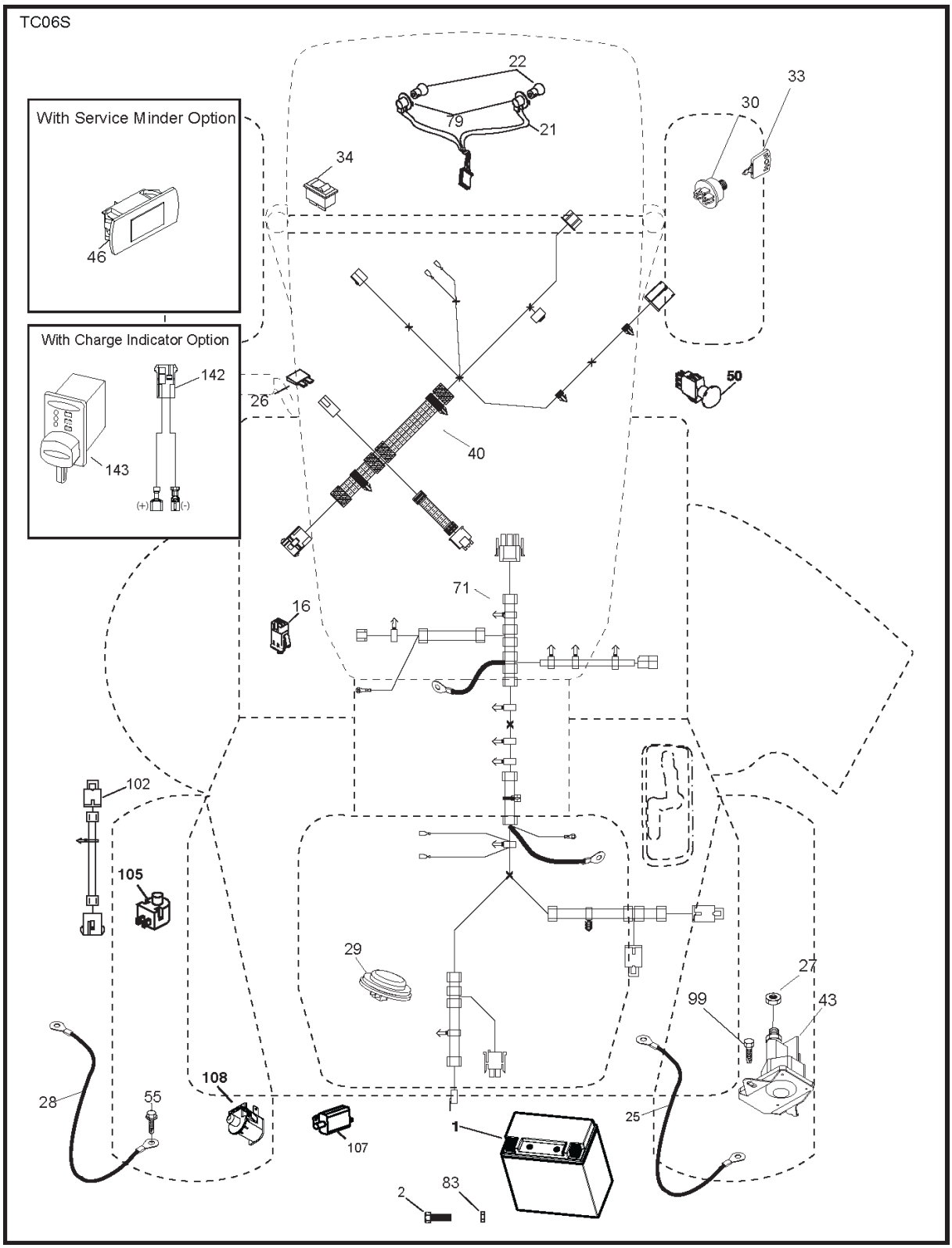
TC06S
With Service Minder Option
46
With Charge Indicator Option
142
143
(+)
(-)
22
79
21
34
33
30
50
26
40
71
16
102
105
29
27
99
43
28
55
108
107
1
25
2
83

Référence	Numéro de Pièce	Description	Remarque	QTÉ	Kit équipement
1	532 43 71-57	BATTERIE		1	
2	532 44 09-23	VIS		1	
16	532 17 61-38	MICRO INTERRUPTEUR		1	
21	532 40 02-52	HARNAIS		1	
22	532 00 41-52	AMPOULE		1	
25	581 48 98-01	CÂBLE		1	
26	532 17 51-58	FUSIBLE		1	
27	873 51 04-00	ÉCROU		1	
28	581 48 98-02	CÂBLE		1	
29	532 40 15-45	INTERRUPTEUR		1	
30	532 19 33-50	BLOC ELECTRONIQUE		1	
33	532 41 19-33	TOUCHE		1	
34	532 11 07-12	INTERRUPTEUR		1	
40	532 42 95-33	HARNAIS		1	
43	532 19 25-07	SOLÉNOÏDE		1	
46	532 40 17-63	AFFICHAGE		1	
50	532 17 46-51	INTERRUPTEUR		1	
55	817 06 05-12	VIS		1	
71	532 44 08-20	HARNAIS		1	
79	532 17 52-42	HOLDER		1	
83	532 43 67-74	ÉCROU		1	
99	817 72 04-08	VIS		1	
102	532 44 12-62	HARNAIS COMPLET		1	
105	532 40 75-68	INTERRUPTEUR		1	
107	532 18 03-79	SWITCH FBI		1	
108	532 42 10-62	INTERRUPTEUR		1	

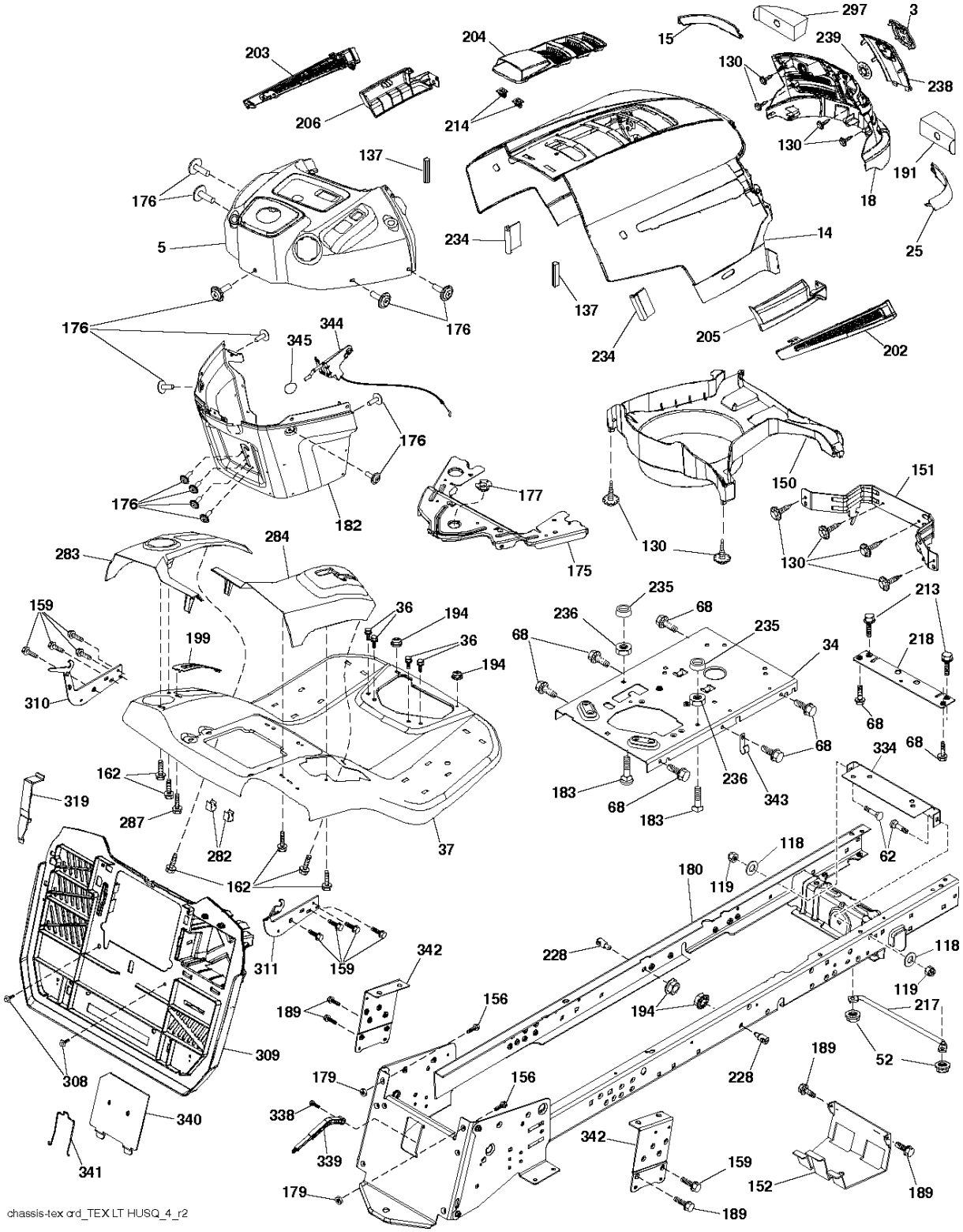
297
3
15
239
204
203
130
238
206
214
130
191
137
18
176
5
234
14
25
137
234
205
202
176
344
345
176
176
182
177
175
150
151
130
130
283
284
235
213
159
36
194
236
68
235
218
199
36
194
34
310
68
68
162
334
68
319
183
68
183
236
343
287
282
37
118
62
180
119
162
118
228
119
311
159
342
217
189
156
194
52
228
309
189
308
179
156
340
338
342
159
152
189
339
341
179
189
chassis-tex crd_TEX LT HUSQ_4_r2

Référence	Numéro de Pièce	Description	Remarque	QTÉ	Kit équipement
3	581 05 63-01	LOGOTYPE		1	
5	532 43 89-66	PLAQUE		1	
14	532 44 12-67	CAPOT		1	
15	532 44 14-28	LENTILLE		1	
18	532 44 13-68	GRILLE		1	
25	532 44 14-27	LENTILLE		1	
34	580 91 09-01	PLAQUE		1	
36	817 06 05-12	VIS		1	
37	532 44 14-19	AILE ARRIERE		1	
52	873 68 05-00	ÉCROU		1	
62	872 11 06-08	BOULON		1	
68	817 49 05-08	VIS		1	
118	819 13 13-16	RONDELLE		1	
119	873 68 06-00	ÉCROU		1	
130	532 41 63-58	VIS		1	
137	532 40 75-90	DAMPING PIECE		1	
150	532 40 66-62	CANAL D'AIR		1	
151	532 40 78-07	SUPPORT		1	
152	532 19 95-35	ÉCRAN		1	
156	872 14 06-14	BOULON		1	
159	817 00 06-12	VIS		1	
162	532 14 24-32	VIS		1	
175	532 19 94-72	PLAQUE		1	
176	532 40 07-76	VIS		1	
177	532 19 52-28	BUSHING		1	
179	532 16 89-37	RONDELLE		1	
180	581 18 71-01	CHÂSSIS		1	
182	532 43 67-76	PLAQUE		1	
183	874 52 05-20	BOULON		1	
189	817 00 05-12	VIS		1	
191	532 41 65-00	INSERT		1	
194	873 90 05-00	ÉCROU		1	
199	532 41 87-39	PLAQUE		1	
202	532 44 13-42	CARTER		1	
203	532 44 13-43	CARTER		1	
204	532 44 13-75	CARTER		1	
205	532 44 13-44	SKIRT		1	
206	532 44 13-45	SKIRT		1	
213	874 76 05-12	BOULON		1	
214	532 19 91-45	COLLIER DE SERRAGE		1	
217	532 40 91-67	BARRE		1	
218	532 19 63-95	PLAQUE		1	
228	532 19 51-61	GOUJON		1	
234	532 40 47-42	DAMPING PIECE		1	
235	532 40 61-29	RONDELLE D'ESPACEMENT		1	
236	873 93 05-00	ÉCROU		1	
238	532 44 13-74	SPARE PARTS		1	
239	532 40 48-83	COLLIER DE SERRAGE		1	
282	532 41 41-10	COLLIER DE SERRAGE		1	
283	532 44 05-31	SUPPORT		1	
284	532 44 05-30	SUPPORT		1	
287	817 60 04-06	VIS		1	
297	532 40 66-65	INSERT		1	
308	532 17 18-77	BOULON		1	
309	584 44 11-01	BACKPLATE		1	
310	532 44 66-36	SUPPORT		1	
311	532 44 66-37	SUPPORT		1	
319	532 17 46-62	SUPPORT		1	
334	532 44 25-37	SUPPORT		1	
338	532 43 66-40	BOULON		1	
339	532 43 66-41	LEVIER		1	
340	532 44 09-31	PORTE		1	
341	532 43 66-38	CLIQUET DE VERROUILLAGE		1	

Référence	Numéro de Pièce	Description	Remarque	QTÉ	Kit équipement
342	532 43 59-38	SUPPORT		1	
343	532 44 07-49	COLLIER DE SERRAGE		1	
344	532 43 89-70	COMMANDE		1	
345	532 44 06-39	BOUTON		1	
--	532 40 09-44	FRONT BUMPER *SUBS/2*		1	

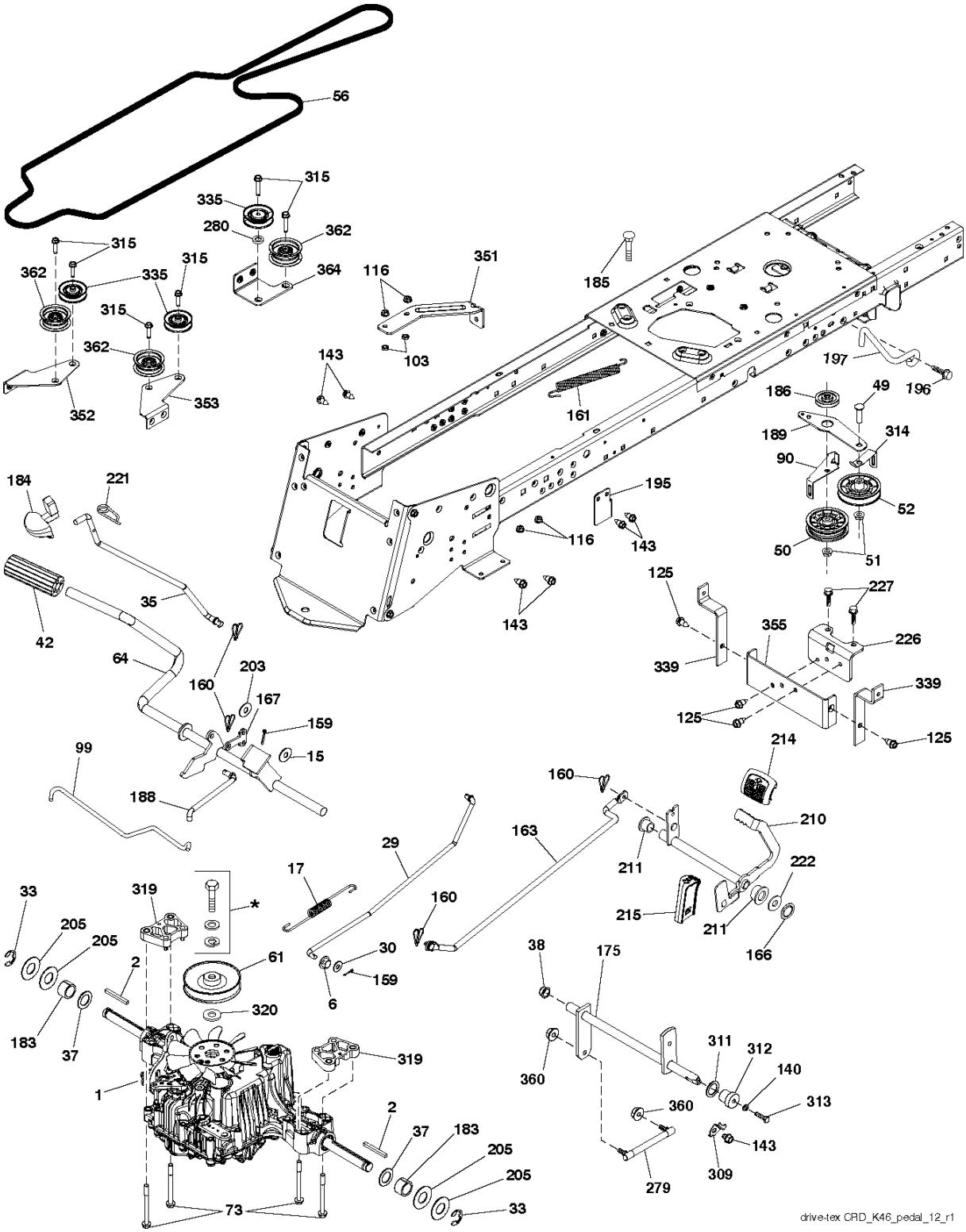
56
315
335
280
362
364
315
362
335
315
315
362
352
353
116
351
103
143
185
161
197
196
186
49
189
314
90
52
50
51
195
116
143
143
184
221
35
42
64
160
203
167
159
15
99
188
125
227
355
226
339
339
125
125
214
160
210
163
211
222
215
211
166
29
17
160
30
159
6
33
319
*
205
205
2
61
320
183
37
1
319
38
175
360
311
312
140
313
360
143
309
279
2
37
183
205
205
33
73
drive-tex CRD_K46_pedal_12_r1

Référence	Numéro de Pièce	Description	Remarque	QTÉ	Kit équipement
1	000 00 00-00	W/O DESCRIPTION	TRANSAXLE TUFFTORQ K46 DF (446488)	1	
2	532 12 35-83	TOUCHE		1	
6	532 12 40-28	BUSHING		1	
15	819 13 16-16	RONDELLE		1	
17	532 43 62-27	RESSORT		1	
29	532 43 58-81	BARRE		1	
30	819 13 16-16	RONDELLE		1	
33	812 00 00-01	BAGUE DE RETENUE		1	
35	532 40 10-31	BARRE		1	
37	532 18 89-67	RONDELLE		1	
38	532 16 96-13	DOUILLE		1	
42	532 12 48-72	PEDAL RUBBER		1	
49	872 11 06-14	BOULON		1	
50	532 19 43-27	POULIE		1	
51	873 90 06-00	ÉCROU		1	
52	532 19 43-26	POULIE		1	
56	532 44 18-34	COURROIE		1	
61	532 43 77-88	POULIE		1	
64	532 19 78-65	ARBRE		1	
73	874 49 05-56	BOULON		1	
90	532 44 36-05	SUPPORT		1	
99	532 44 39-47	BARRE		1	
103	873 35 05-00	ÉCROU		1	
116	873 90 05-00	ÉCROU		1	
125	817 00 05-12	VIS		1	
140	810 04 04-00	RONDELLE		1	
143	817 49 05-08	VIS		1	
159	876 02 04-12	GOUPILLE FENDUE		1	
160	532 16 94-84	AXE		1	
161	532 10 57-09	RESSORT		1	
163	532 43 66-32	BARRE		1	
166	532 42 91-64	ÉCROU		1	
167	532 40 52-57	CLIQUET DE VERROUILLAGE		1	
175	532 42 93-59	ARBRE		1	
183	532 13 70-57	RONDELLE D'ESPACEMENT		1	
184	532 44 14-07	FREIN		1	
185	872 11 06-22	BOULON		1	
186	532 19 43-21	RONDELLE D'ESPACEMENT		1	
188	532 19 43-23	MAILLON		1	
189	532 43 36-11	BELLCRANK		1	
195	580 45 69-01	SUPPORT		1	
196	817 00 06-16	VIS		1	
197	585 65 86-01	EMBRAYAGE		1	
203	819 11 11-16	RONDELLE		1	
205	532 12 17-48	RONDELLE		1	
210	532 40 09-80	LEVIER DE PÉDALE		1	
211	532 12 01-83	ROULEMENT		1	
214	532 42 12-63	COUSSINET		1	
215	532 41 94-82	PEDAL RUBBER		1	
221	532 40 31-87	RETAINER SPRING		1	
222	879 21 20-10	RONDELLE		1	
226	532 40 15-64	SUPPORT		1	
227	817 49 05-12	VIS		1	
279	532 44 42-83	MAILLON		1	
280	819 11 10-12	RONDELLE		1	
309	532 16 55-80	SUPPORT		1	
311	532 16 98-45	RONDELLE		1	
312	532 16 56-14	MOYEU		1	
313	874 78 04-16	BOULON		1	
314	532 44 47-13	SUPPORT		1	
315	817 58 05-20	BOULON		1	
319	532 43 67-94	RONDELLE D'ESPACEMENT		1	

Référence	Numéro de Pièce	Description	Remarque	QTÉ	Kit équipement
320	532 18 76-90	RONDELLE		1	
335	532 19 95-34	POULIE		1	
339	532 43 68-67	SANGLES		1	
351	532 43 69-98	SUPPORT		1	
352	532 43 65-77	SUPPORT		1	
353	532 43 65-77	SUPPORT		1	
355	532 43 56-69	SANGLES		1	
360	532 44 47-14	ÉCROU		1	
362	532 43 68-12	IDLER		1	
364	532 44 30-32	SUPPORT		1	

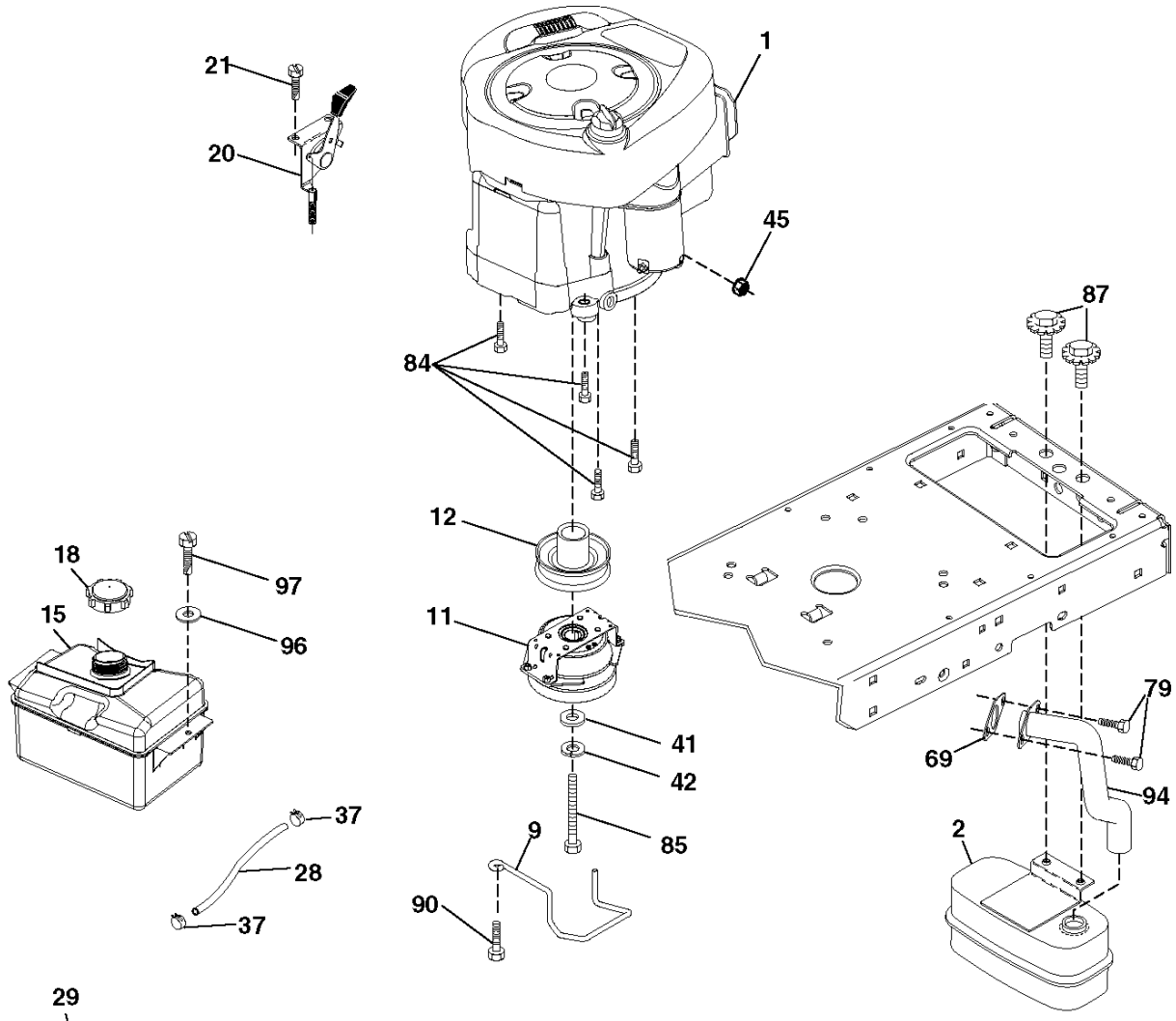

engine-tex_BS_97

Référence	Numéro de Pièce	Description	Remarque	QTÉ	Kit équipement
1	000 00 00-00	W/O DESCRIPTION	ENGINE B&S 33M977-0002-G5 (581187001)	1	
2	580 53 23-01	SILENCIEUX		1	
9	584 90 80-01	SUPPORT		1	
11	587 24 16-01	EMBRAYAGE		1	
12	532 40 50-97	POULIE		1	
15	581 28 99-01	RÉSERVOIR		1	
18	532 43 02-20	ENJOLIVEUR		1	
20	532 18 38-97	COMMANDE		1	
21	532 41 63-58	VIS		1	
28	532 13 70-40	TUYAU		1	
29	532 13 71-80	SPARK ARRESTER KIT		1	
37	532 12 34-87	AGRAFE DE TUYAU		1	
41	532 12 61-97	RONDELLE		1	
42	810 04 07-00	RONDELLE		1	
45	873 51 04-00	ÉCROU		1	
69	532 16 52-91	JOINT		1	
79	532 19 23-34	VIS		1	
84	817 06 06-20	VIS		1	
85	532 17 99-53	BOULON		1	
87	532 17 18-77	BOULON		1	
90	817 00 06-16	VIS		1	
94	581 88 09-01	TUBE		1	
96	819 09 14-16	RONDELLE		1	
97	817 67 04-12	VIS		1	

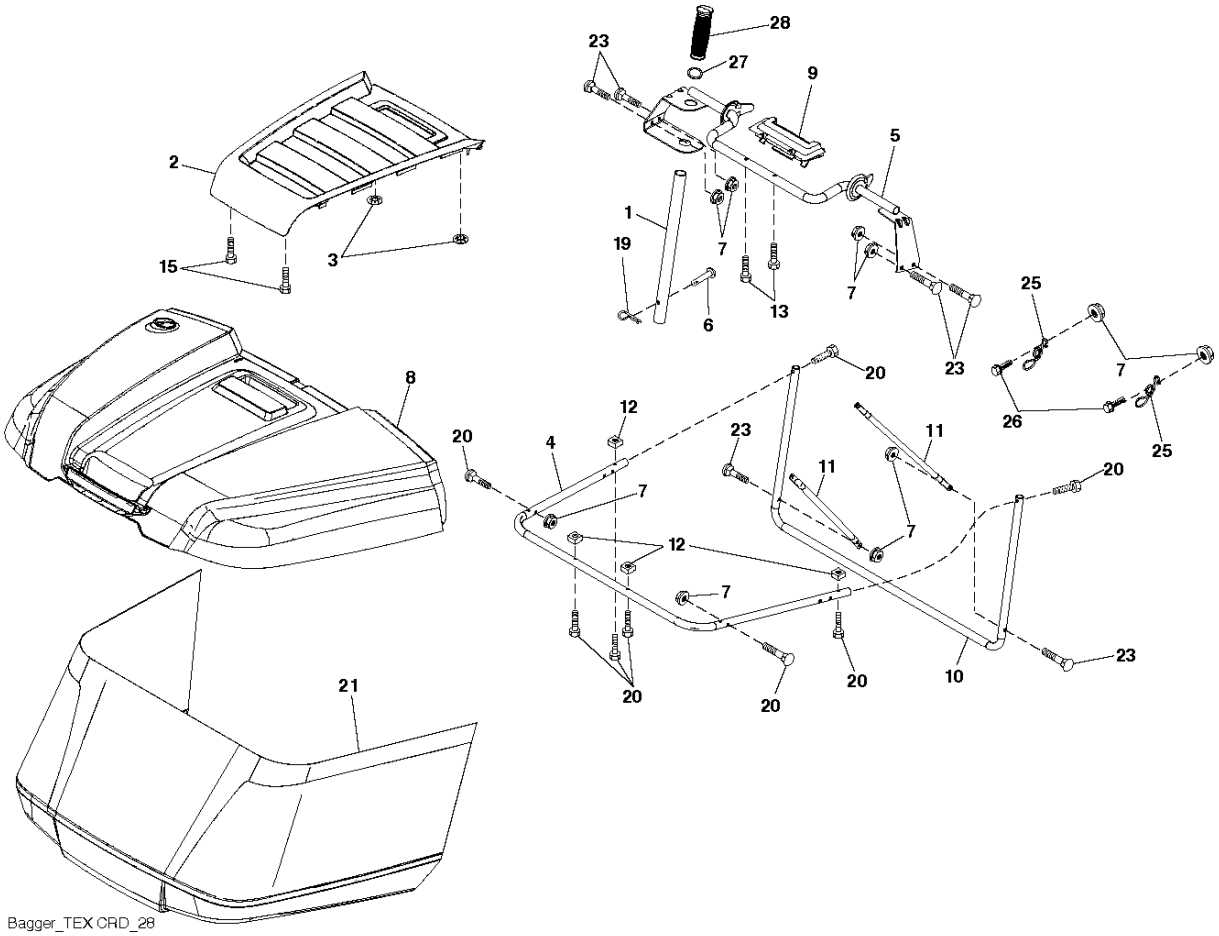

Bagger_TEX CRD_28

Référence	Numéro de Pièce	Description	Remarque	QTÉ	Kit équipement
1	532 42 86-10	TUBE		1	
2	532 44 13-58	BAGGER		1	
3	532 41 38-08	ÉCROU		1	
4	532 43 96-12	TUBE		1	
5	532 41 76-32	CADRE		1	
6	532 12 68-75	RIVET		1	
7	873 90 04-00	ÉCROU		1	
8	532 44 12-61	CARTER		1	
9	532 41 76-29	INSERT		1	
10	532 43 67-70	CADRE		1	
11	532 43 67-71	BRACE		1	
12	532 42 17-93	NUT SQUARE		1	
13	532 42 17-80	VIS		1	
15	532 42 18-01	VIS		1	
19	532 19 42-08	AXE		1	
20	585 36 88-01	BOULON		1	
21	532 44 83-06	SAC		1	
23	872 04 04-10	BOULON		1	
25	532 42 16-14	RESSORT		1	
26	817 49 04-12	VIS		1	
27	532 42 12-62	PASSAGE		1	
28	532 16 57-87	POIGNÉE		1	

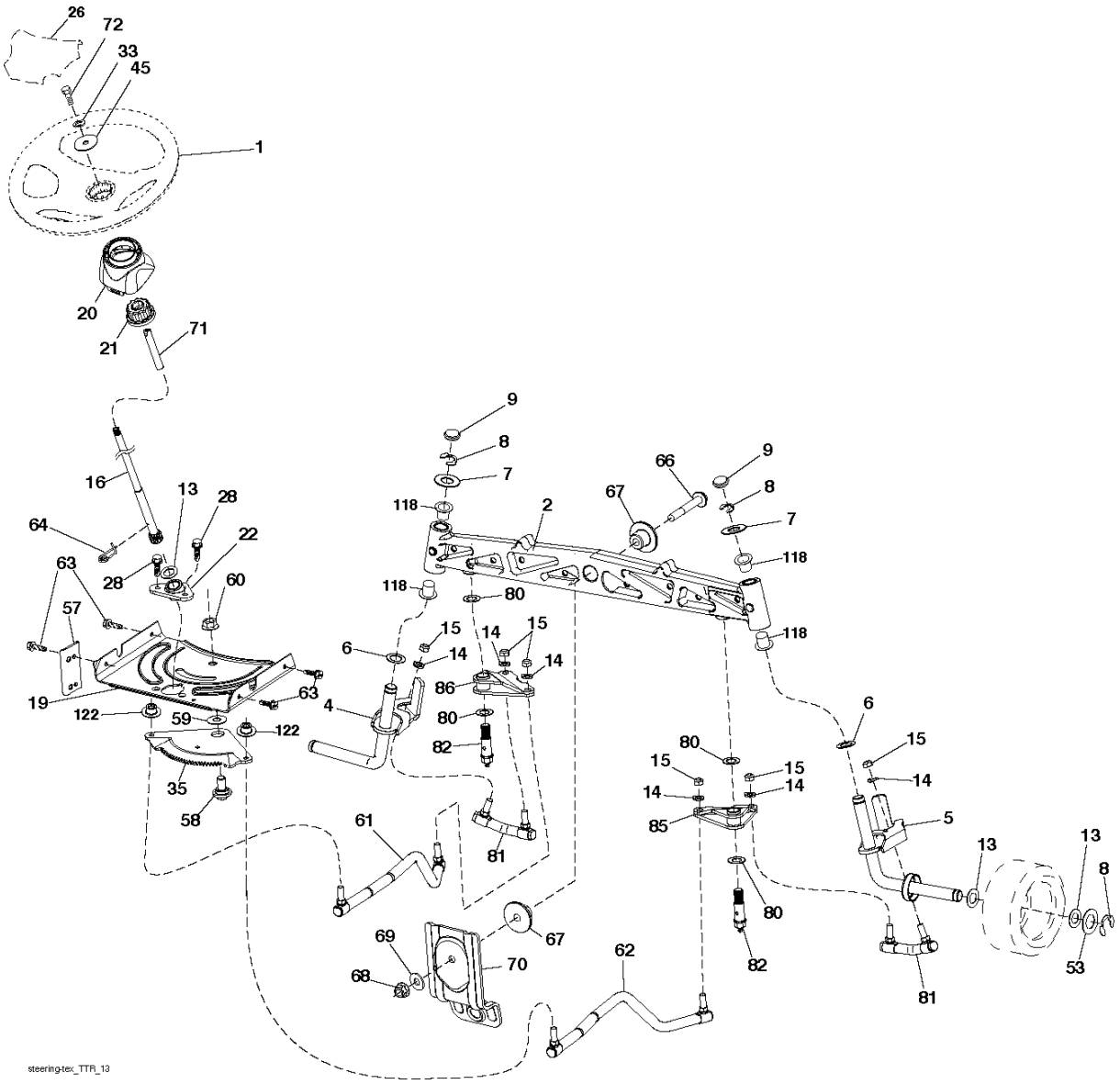
26
72
33
45
1
20
21
71
16
13
28
64
22
63
28
60
57
19
122
59
122
35
58
63
4
9
8
7
118
2
118
80
6
15
14
15
14
86
80
82
61
81
69
68
70
67
62
66
9
8
7
67
118
118
118
6
15
14
80
15
15
14
14
85
80
82
5
13
13
8
53
81
steering-tex_TTR_13

Référence	Numéro de Pièce	Description	Remarque	QTÉ	Kit équipement
1	532 43 97-40	VOLANT		1	
2	532 43 68-70	AXE DE ROUE		1	
4	532 43 68-73	AXE		1	
5	532 43 68-74	AXE		1	
6	532 12 49-31	RONDELLE		1	
7	532 12 17-48	RONDELLE		1	
8	812 00 00-29	BAGUE DE RETENUE		1	
9	532 12 12-32	ENJOLIVEUR		1	
13	532 12 17-49	RONDELLE		1	
14	810 04 06-00	RONDELLE		1	
15	873 54 06-00	ÉCROU		1	
16	532 44 42-13	ARBRE		1	
19	532 19 47-29	PLAQUE		1	
20	532 44 14-25	CARTER		1	
21	532 18 67-37	ADAPTATEUR		1	
22	532 19 48-45	BUSHING		1	
26	532 43 97-43	ENJOLIVEUR		1	
28	817 00 06-12	VIS		1	
33	810 04 05-00	RONDELLE		1	
35	532 44 07-70	ENGRENAGE		1	
45	819 11 38-12	RONDELLE		1	
53	532 18 89-67	RONDELLE		1	
57	532 40 74-65	SUPPORT		1	
58	532 19 47-47	BOULON		1	
59	532 19 47-48	RONDELLE		1	
60	873 97 10-00	ÉCROU		1	
61	532 43 68-84	MAILLON		1	
62	532 43 68-85	TUBE		1	
63	817 00 05-12	VIS		1	
64	532 19 98-49	FIXATION DE RESSORT		1	
66	871 02 07-48	BOULON		1	
67	532 19 47-37	BUSHING		1	
68	873 90 07-00	ÉCROU		1	
69	532 19 91-62	RONDELLE		1	
70	532 19 61-97	SUPPORT		1	
71	532 19 07-52	ARBRE		1	
72	532 42 89-82	BOULON		1	
80	532 00 13-70	RONDELLE		1	
81	532 43 68-87	MAILLON		1	
82	532 43 68-77	BOULON		1	
85	532 44 18-73	PIVOT		1	
86	532 44 18-72	PIVOT		1	
118	532 40 60-13	ROULEMENT		1	
122	532 44 49-62	CAPUCHON		1	

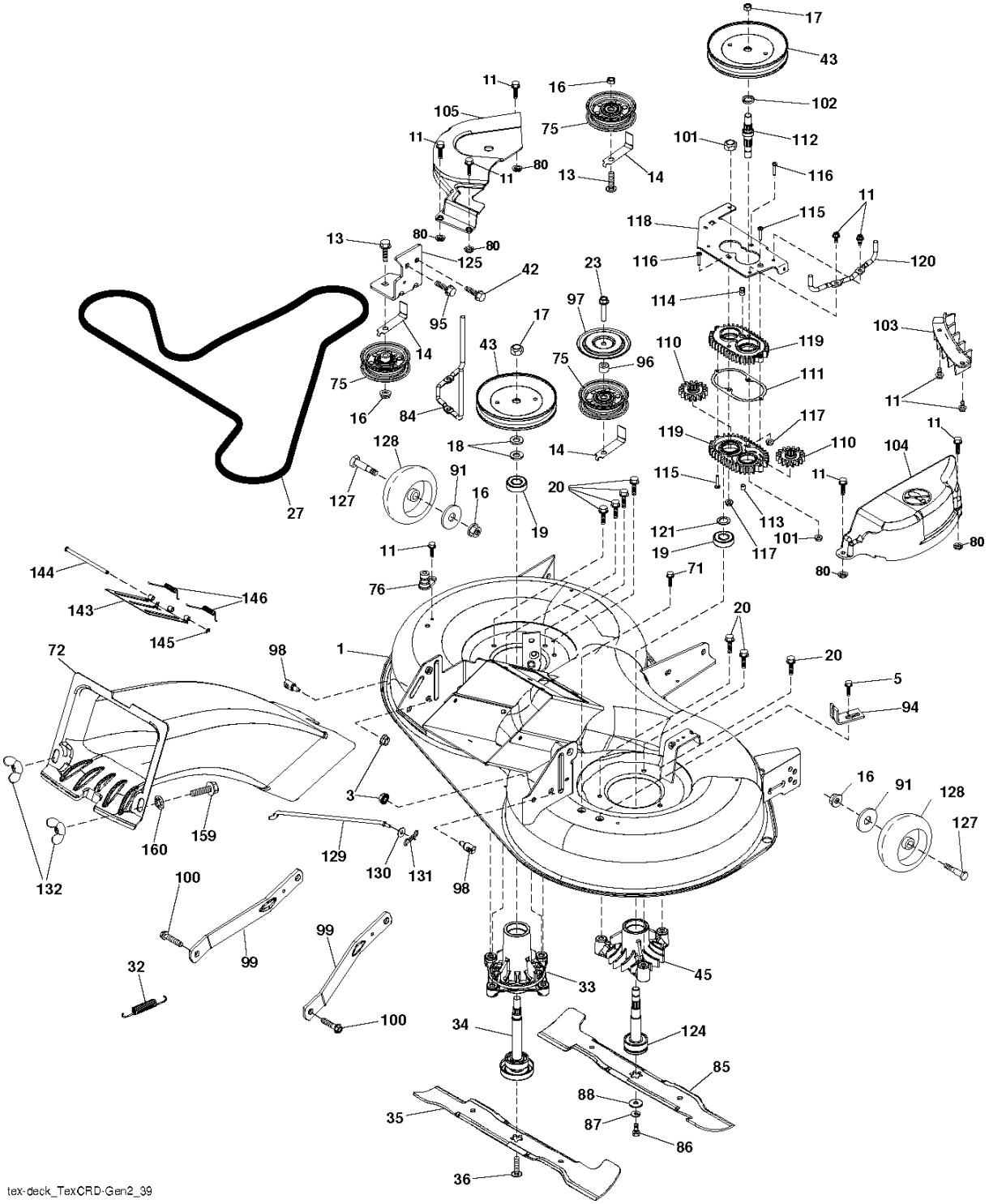

tex-deck_TexCRD-Gen2_39

Référence	Numéro de Pièce	Description	Remarque	QTÉ	Kit équipement
1	580 46 53-02	PLATEAU DE COUPE		1	
3	873 90 05-00	ÉCROU		1	
5	817 00 05-10	BOULON		1	
11	532 13 77-29	VIS		1	
13	872 11 06-12	BOULON		1	
14	532 15 60-85	GUIDE DE COURROIE		1	
16	873 90 06-00	ÉCROU		1	
17	532 40 02-34	ÉCROU		1	
18	532 18 76-90	RONDELLE		1	
19	532 11 04-85	ROULEMENT		1	
20	532 17 39-84	VIS		1	
23	817 49 06-28	VIS		1	
27	532 44 58-34	COURROIE		1	
32	532 44 62-05	RESSORT		1	
33	532 18 72-81	CARTER		1	
34	532 19 28-72	AXE DE STARTER		1	
35	532 42 79-84	RIDE ON BLADE		1	
36	532 19 30-03	VIS		1	
42	817 00 05-12	VIS		1	
43	532 19 97-89	POULIE		1	
45	532 13 71-52	CARTER		1	
71	817 67 06-08	VIS		1	
72	532 44 68-10	TUBE		1	
75	532 13 14-94	POULIE		1	
76	532 41 55-98	CONNEXION DE TUYAU		1	
80	532 42 30-62	ÉCROU		1	
84	532 40 01-40	KEEPER. MANDREL BELT		1	
85	532 42 79-85	COUTEAU		1	
86	532 18 17-13	BOULON		1	
87	810 03 06-00	RONDELLE		1	
88	532 14 02-96	RONDELLE		1	
91	819 13 20-12	RONDELLE		1	
94	532 19 72-50	SUPPORT		1	
95	817 00 06-12	VIS		1	
96	532 40 02-71	RONDELLE D'ESPACEMENT		1	
97	532 18 20-61	PROTECTOR		1	
98	532 19 51-61	GOUJON		1	
99	532 19 51-86	BRAS		1	
100	532 19 65-39	BOULON		1	
101	873 68 09-00	ÉCROU		1	
102	532 40 25-11	RONDELLE D'ESPACEMENT		1	
103	532 43 69-92	PROTECTEUR		1	
104	532 44 14-79	CARTER		1	
105	532 44 14-78	CARTER		1	
110	532 41 53-56	ENGRENAGE		1	
111	532 43 69-79	JOINT		1	
112	532 44 38-52	ARBRE		1	
113	532 43 85-33	BOUCHON		1	
114	532 43 85-34	SOUPAPE		1	
115	818 03 10-16	VIS		1	
116	872 11 04-14	BOULON		1	
117	873 90 04-00	ÉCROU		1	
118	532 43 69-89	BRAS		1	
119	532 43 81-66	GEARCASE		1	
120	532 43 69-91	SUPPORT		1	
121	532 43 69-85	RONDELLE		1	
124	532 43 69-86	ARBRE		1	
125	532 43 69-94	SUPPORT		1	
127	532 19 34-06	BOULON		1	
128	532 17 48-73	ROUE		1	
129	532 40 48-51	BARRE		1	
130	819 13 13-12	RONDELLE		1	
131	532 19 42-08	AXE		1	

Référence	Numéro de Pièce	Description	Remarque	QTÉ	Kit équipement
132	532 17 88-99	BOUTON		1	
143	532 43 55-38	PORTE		1	
144	532 43 58-61	STYLO		1	
145	532 43 79-88	ANNEAU		1	
146	532 44 58-96	RESSORT		1	
159	872 14 06-14	BOULON		1	
160	532 16 89-37	RONDELLE		1	
- -	532 19 28-70	AXE	Mandrel Assembly (Includes housing, shaft and shaft hardware only pulley not included)	1	
- -	580 45 43-02	PLATEAU DE COUPE		1	

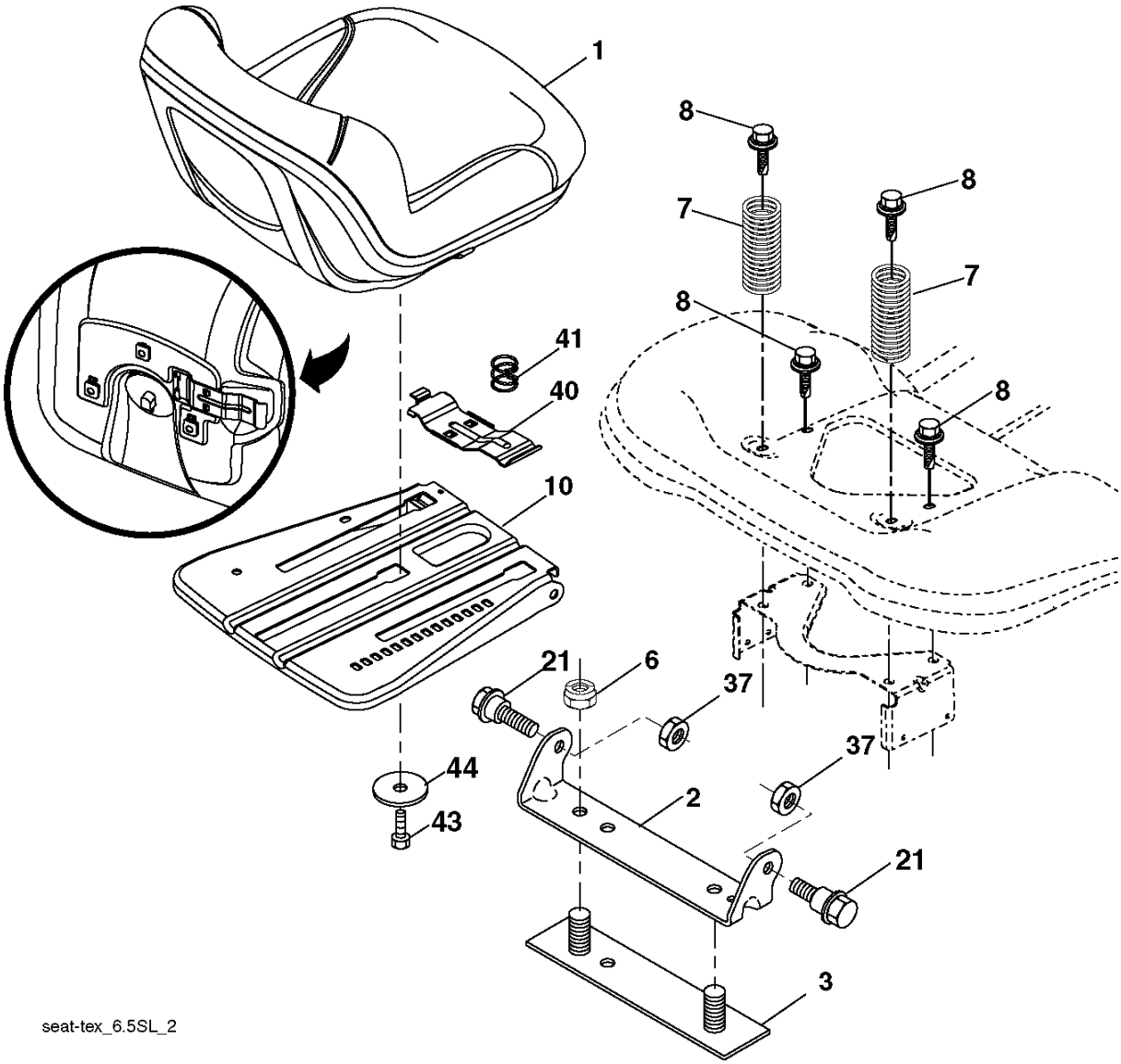
1
8
7
8
7
8
8
41
40
10
21
6
37
37
44
2
43
21
3
seat-tex_6.5SL_2

Référence	Numéro de Pièce	Description	Remarque	QTÉ	Kit équipement
1	532 43 98-22	SIÈGE		1	
2	532 18 01-66	SUPPORT		1	
3	532 14 06-75	SANGLES		1	
6	873 80 06-00	ÉCROU		1	
7	532 12 41-81	RESSORT		1	
8	532 17 18-77	BOULON		1	
10	532 19 69-77	PLAQUE		1	
21	532 17 18-52	BOULON		1	
37	873 80 05-00	LOCK NUT		1	
40	532 19 76-61	POIGNÉE		1	
41	532 19 82-00	RESSORT		1	
43	874 76 06-12	BOULON		1	
44	819 13 38-12	RONDELLE		1	

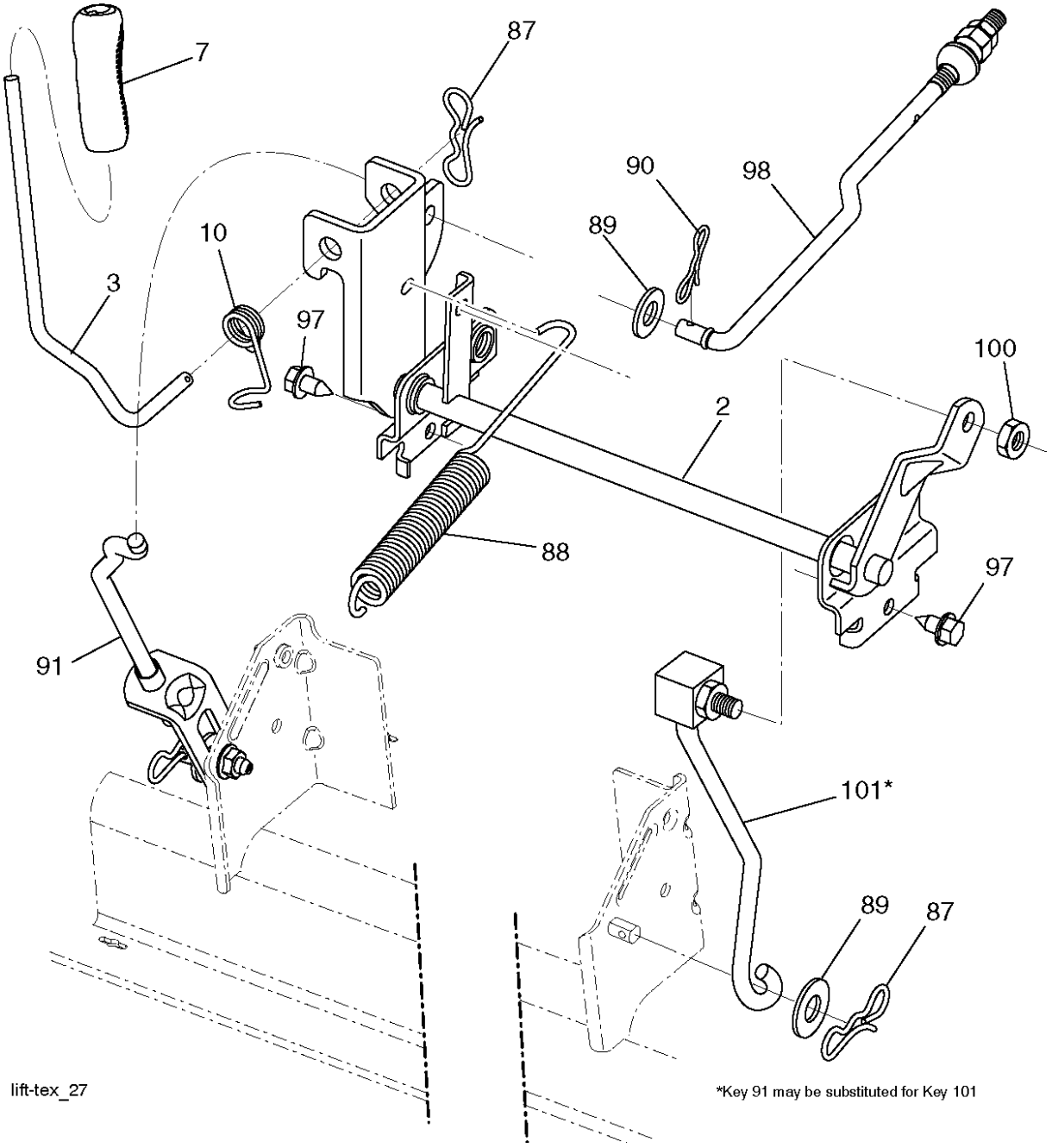
7
87
90
98
89
10
3
97
100
2
88
97
91
101*
89
87
lift-tex_27
*Key 91 may be substituted for Key 101

Référence	Numéro de Pièce	Description	Remarque	QTÉ	Kit équipement
2	532 43 69-96	ARBRE		1	
3	532 19 52-31	LEVIER		1	
7	580 96 23-01	POIGNÉE		1	
10	532 19 63-14	RESSORT		1	
87	532 19 42-09	RESSORT		1	
88	532 43 69-95	RESSORT		1	
89	819 19 19-12	RONDELLE		1	
90	532 19 42-08	AXE		1	
91	532 19 51-81	MAILLON		1	
97	817 49 06-08	VIS		1	
98	532 19 52-70	MAILLON		1	
100	873 93 06-00	ÉCROU		1	
101	532 40 70-03	MAILLON		1	

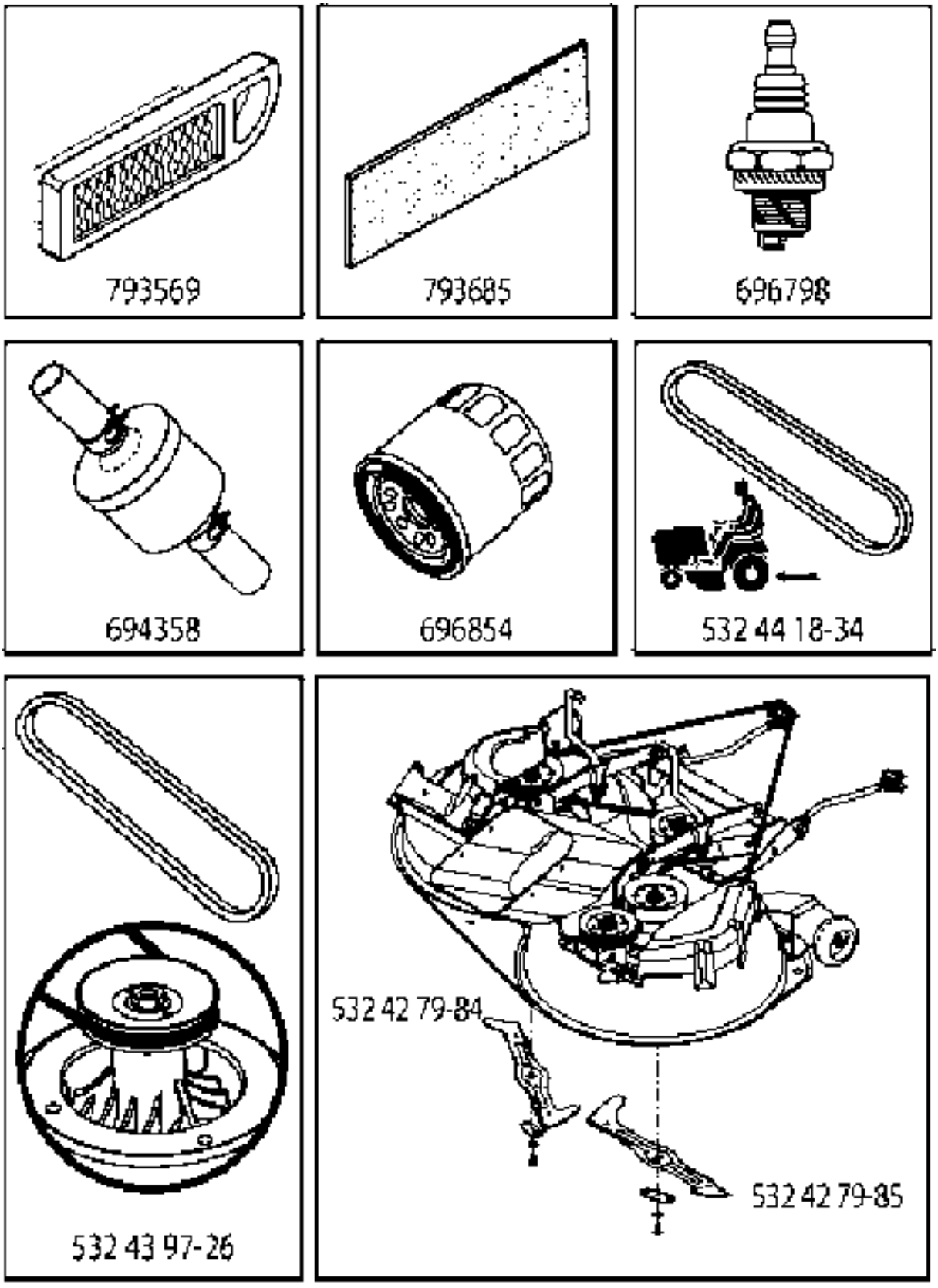
793569
793685
696798
694358
696854
532 44 18-34
532 43 97-26
532 42 79-84
532 42 79-85
448538

Référence	Numéro de Pièce	Description	Remarque	QTÉ	Kit équipement
793569	582 28 50-82	FILTRE À AIR		1	
793685	582 31 12-55	PRÉFILTRE		1	
696798	TBD	TBD		1	
694358	TBD	TBD		1	
696854	585 73 04-01	FILTRE À HUILE		1	
532441834	532 44 18-34	COURROIE		1	
532439726	532 43 97-26	COURROIE		1	
532427984	532 42 79-84	RIDE ON BLADE		1	
532427985	532 42 79-85	COUTEAU		1	