Husqvarna®

SPARE PARTS LIST

TRACTORS/RIDE MOWERS

CTH126, 96051000803, 2013-05

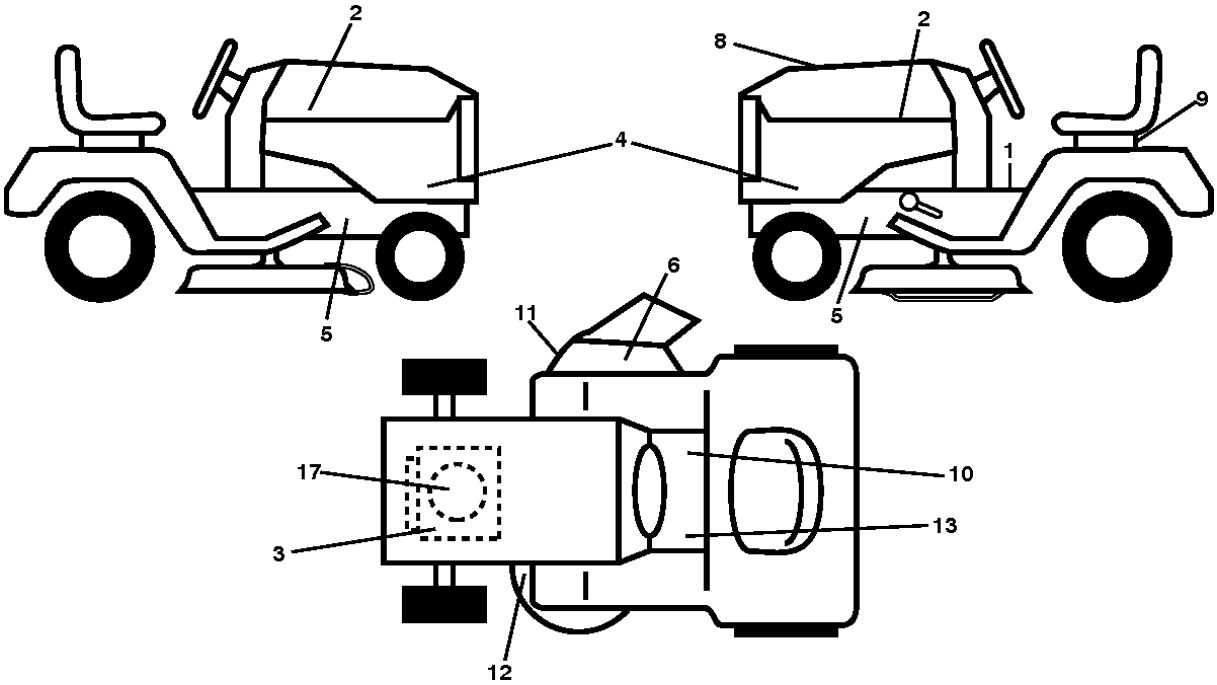
2
8
2
9
4
1
5
5
6
11
17
10
13
3
12

Référence	Numéro de Pièce	Description	Remarque	QTÉ	Kit équipement
1	581 57 81-01	DECAL		1	
2	581 62 73-01	DECAL		1	
3	581 57 97-01	DECAL		1	
4	532 43 99-53	DECAL		1	
5	581 57 96-01	DECAL		1	
6	584 90 46-01	DECAL		1	
8	532 44 25-48	DECAL		1	
9	532 14 50-05	DECAL		1	
10	581 57 80-01	DECAL		1	
11	581 57 94-01	DECAL		1	
12	581 58 00-04	DECAL		1	
13	581 72 40-01	DECAL		1	
17	532 43 74-10	DECAL		1	
- -	581 72 48-01	DECAL		1	
- -	532 44 14-09	COUSSINET		1	
- -	532 44 14-10	COUSSINET		1	

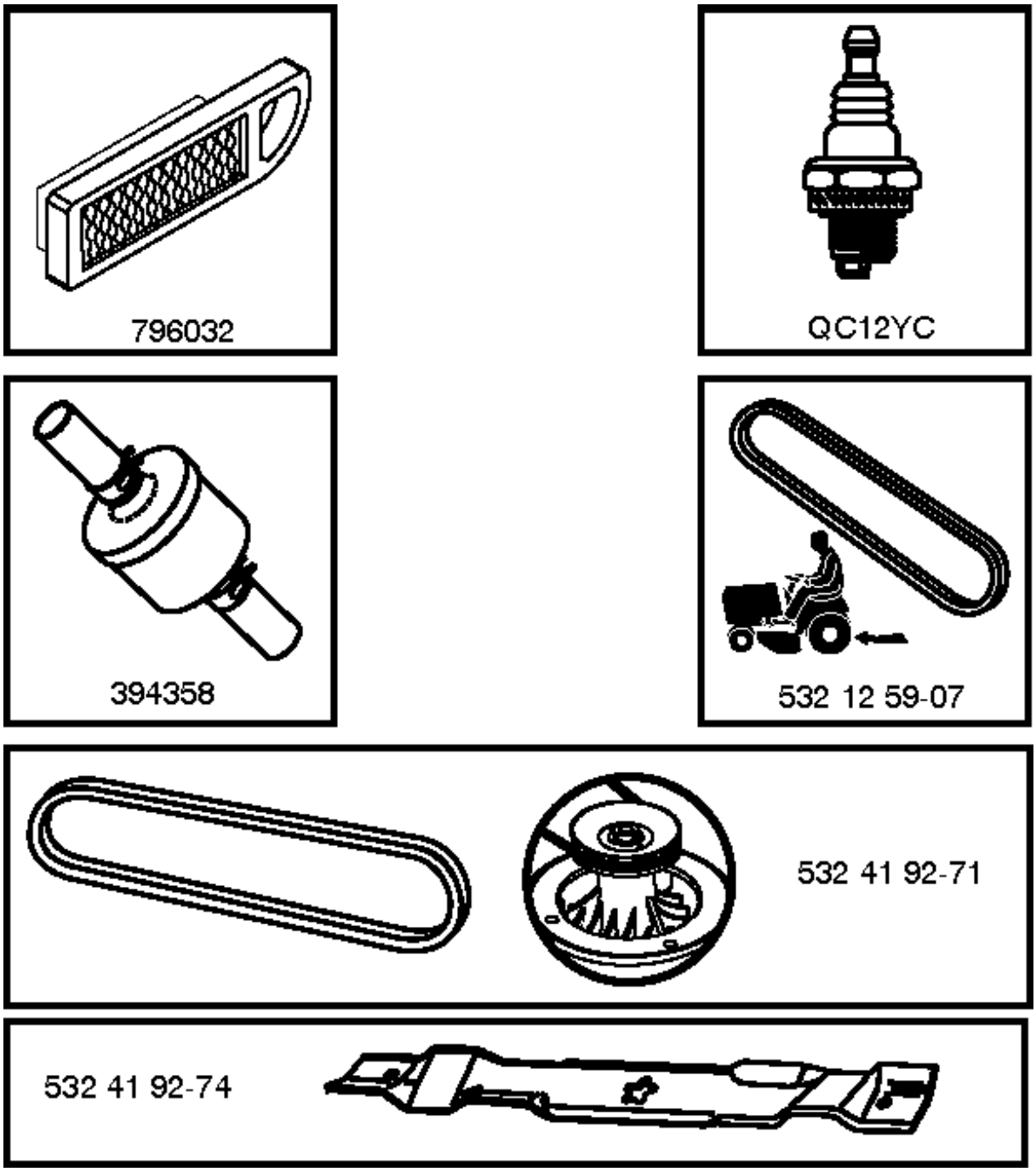
796032
QC12YC
394358
532 12 59-07
532 41 92-71
532 41 92-74

Référence	Numéro de Pièce	Description	Remarque	QTÉ	Kit équipement
796032	586 61 71-01	FILTRE À AIR		1	
QC12YC	531 02 97-76	BOUGIE D´ALLUMAGE		1	
394358	582 28 83-63	FILTRE À CARBURANT		1	
532125907	532 12 59-07	COURROIE		1	
532419271	532 41 92-71	COURROIE		1	
532419274	532 41 92-74	RIDE ON BLADE		1	

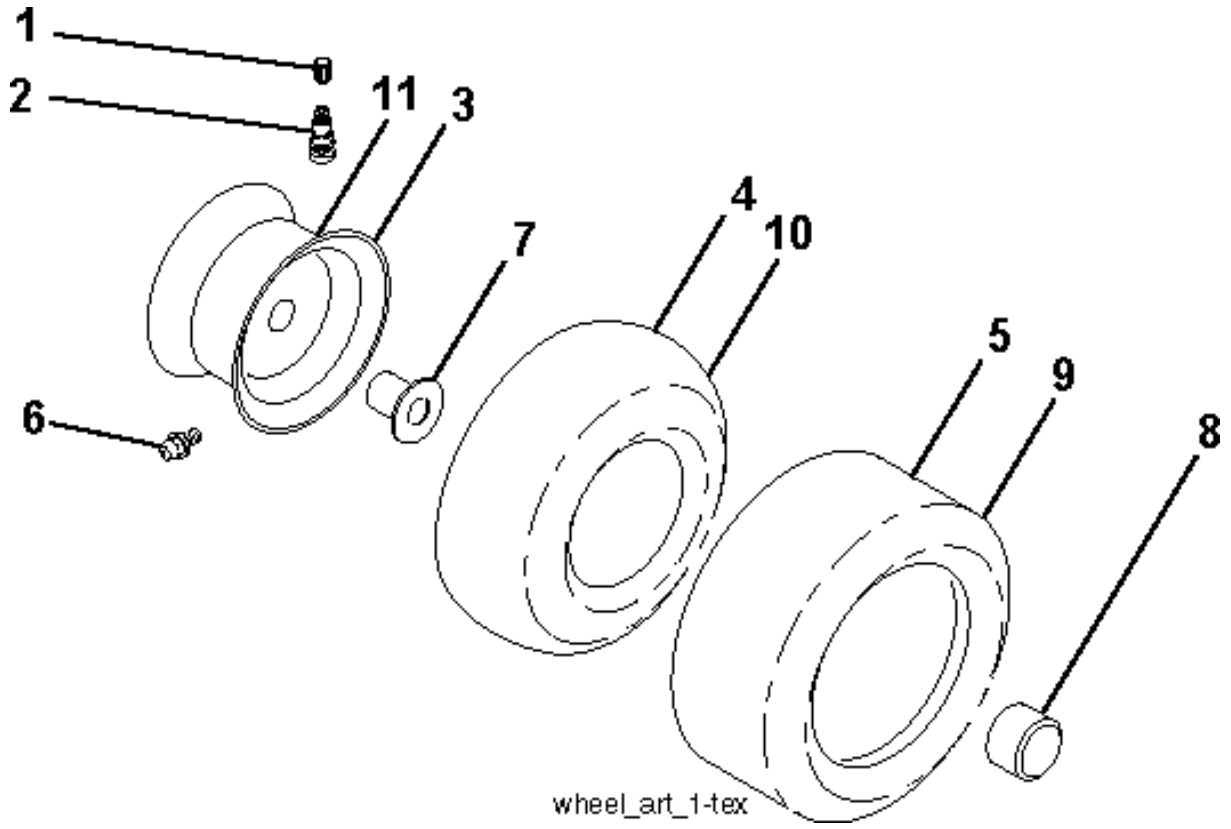
1
2
11
3
7
4
10
5
9
8
6
wheel_art_1-tex

Référence	Numéro de Pièce	Description	Remarque	QTÉ	Kit équipement
1	532 05 91-92	CAP VALVE		1	
2	532 06 51-39	RACCORD		1	
3	532 42 52-61	JANTE	Front 6" x 3.25"	1	
4	532 42 16-52	TUBE	(Service Item Only)	1	
5	532 12 34-10	PNEU	Front 13" x 5.0"-6"	1	
6	532 12 49-57	RACCORD	(Front Wheel Only)	1	
7	532 12 49-59	ROULEMENT	(Front Wheel Only)	1	
8	532 17 50-39	ENJOLIVEUR		1	
9	532 10 62-30	PNEU	Rear 16" x 6.5"-8"	1	
10	532 00 71-54	TUYAU	(Service Item Only)	1	
11	532 42 52-62	JANTE	Rear 8" x 5.375"	1	
- -	532 14 43-34	SEALING FOAM		1	

S04S

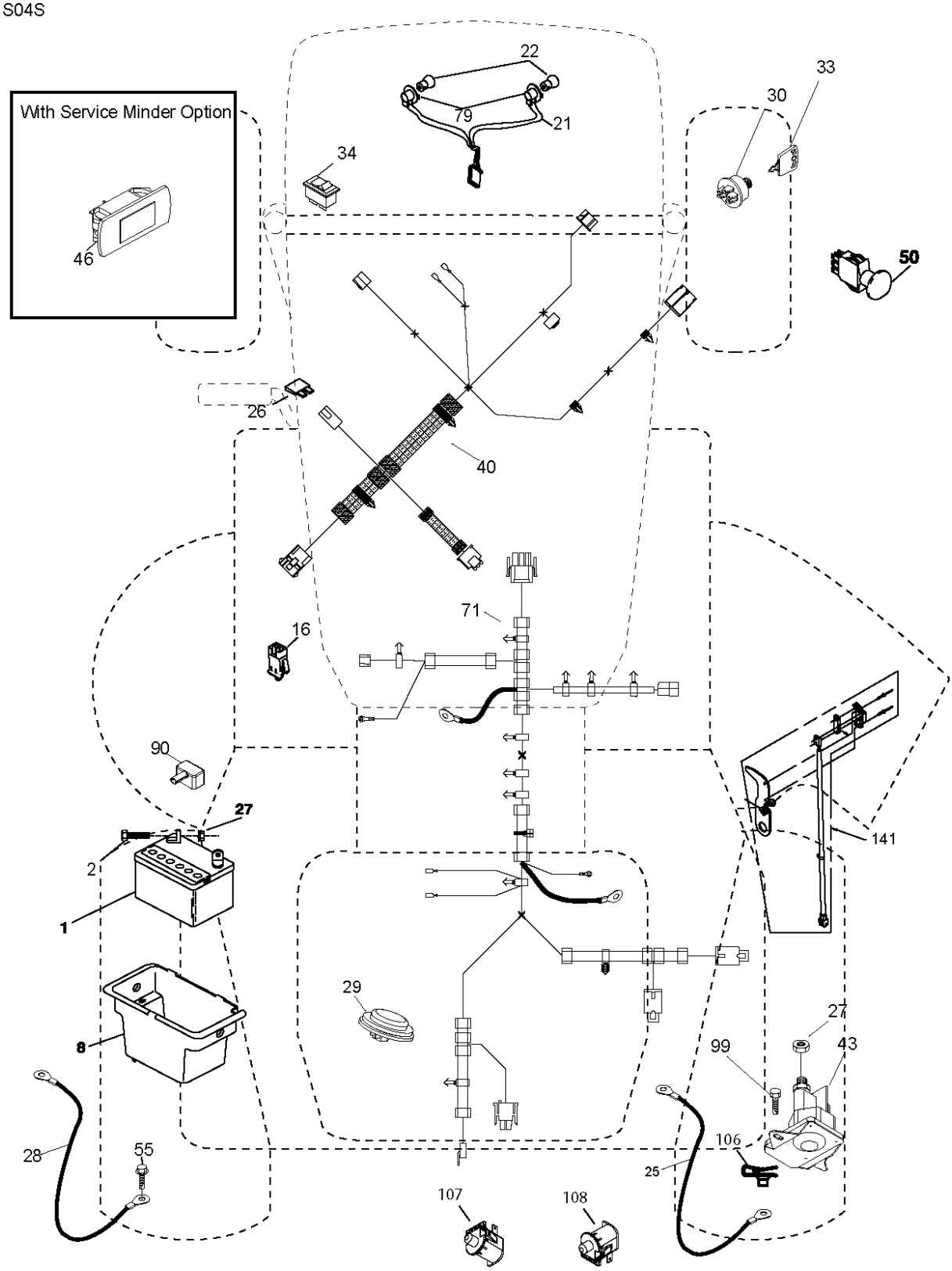
With Service Minder Option
46
22
79
21
34
33
30
50
26
40
71
16
90
27
2
1
141
29
8
27
99
43
28
55
106
25
107
108

Référence	Numéro de Pièce	Description	Remarque	QTÉ	Kit équipement
1	532 16 34-65	BATTERIE		1	
2	874 76 04-12	BOULON		1	
8	532 41 97-91	BOITIER DE LA BATTERIE		1	
16	532 17 61-38	MICRO INTERRUPTEUR		1	
21	532 40 02-52	HARNAIS		1	
22	532 00 41-52	AMPOULE		1	
25	532 41 66-94	CÂBLE		1	
26	532 17 51-58	FUSIBLE		1	
27	873 51 04-00	ÉCROU		1	
28	532 42 16-86	CÂBLE		1	
29	532 40 15-45	INTERRUPTEUR		1	
30	532 19 33-50	BLOC ELECTRONIQUE		1	
33	532 41 19-35	TOUCHE		1	
34	532 11 07-12	INTERRUPTEUR		1	
40	532 42 95-33	HARNAIS		1	
43	532 19 25-07	SOLÉNOÏDE		1	
46	532 40 17-63	AFFICHAGE		1	
50	532 17 46-51	INTERRUPTEUR		1	
55	817 06 05-12	VIS		1	
71	532 42 94-12	HARNAIS		1	
79	532 17 52-42	HOLDER		1	
90	532 43 53-95	COUVERCLE TERMINAL		1	
99	817 67 04-12	VIS		1	
106	532 17 48-14	ÉCROU		1	
107	532 42 10-61	INTERRUPTEUR		1	
108	532 42 10-62	INTERRUPTEUR		1	
141	532 41 69-77	KIT		1	

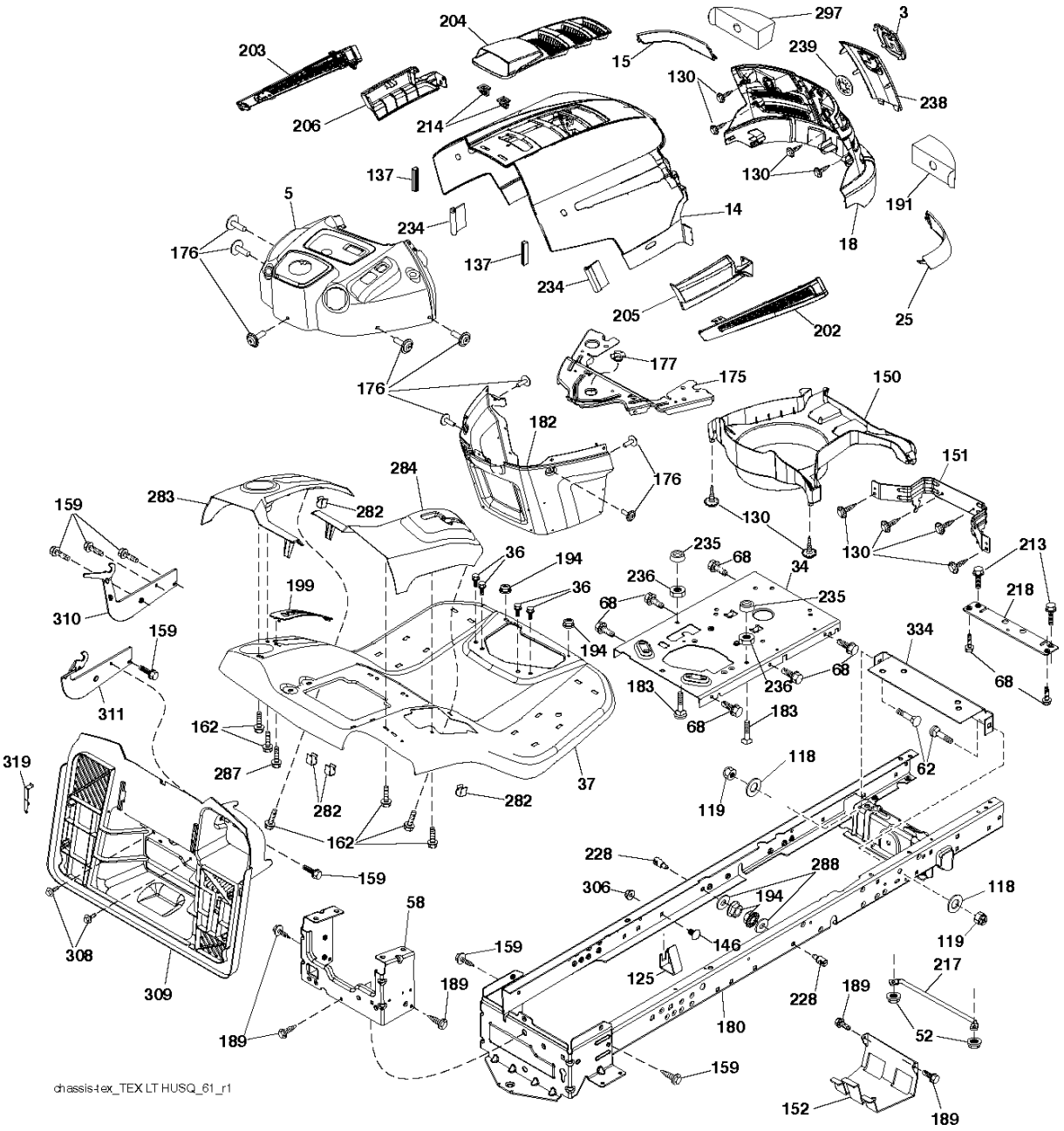
297
3
204
203
15
239
130
238
206
214
130
137
191
5
14
234
18
176
137
234
205
202
25
177
175
150
176
182
176
151
284
283
282
159
130
130
213
36
194
235
68
34
236
36
235
218
199
68
310
159
194
334
68
236
68
183
183
68
311
162
118
319
287
62
282
37
282
119
162
228
159
288
306
194
118
58
146
119
308
159
125
217
309
189
228
189
189
180
52
159
152
189
chassis-tex_TEX LT HUSQ_61_r1

Référence	Numéro de Pièce	Description	Remarque	QTÉ	Kit équipement
3	581 05 63-01	LOGOTYPE		1	
5	532 43 89-66	PLAQUE		1	
14	532 44 12-67	CAPOT		1	
15	532 44 14-28	LENTILLE		1	
18	532 44 13-68	GRILLE		1	
25	532 44 14-27	LENTILLE		1	
34	580 91 09-01	PLAQUE		1	
36	817 06 05-12	VIS		1	
37	532 44 14-19	AILE ARRIERE		1	
52	873 68 05-00	ÉCROU		1	
58	532 41 22-80	PLAQUE		1	
62	872 11 06-08	BOULON		1	
68	817 49 05-08	VIS		1	
118	819 13 13-16	RONDELLE		1	
119	873 68 06-00	ÉCROU		1	
125	581 68 48-01	COLLIER DE SERRAGE		1	
130	532 41 63-58	VIS		1	
137	532 40 75-90	DAMPING PIECE		1	
146	581 85 79-01	BOULON		1	
150	532 40 66-62	CANAL D'AIR		1	
151	532 40 78-07	SUPPORT		1	
152	532 19 95-35	ÉCRAN		1	
159	817 00 06-12	VIS		1	
162	532 14 24-32	VIS		1	
175	532 19 94-72	PLAQUE		1	
176	532 40 07-76	VIS		1	
177	532 19 52-28	BUSHING		1	
180	532 41 46-85	CHÂSSIS		1	
182	532 40 71-76	PLAQUE		1	
183	874 52 05-20	BOULON		1	
189	817 00 05-12	VIS		1	
191	532 41 65-01	INSERT		1	
194	873 90 05-00	ÉCROU		1	
199	532 41 87-39	PLAQUE		1	
202	532 44 13-42	CARTER		1	
203	532 44 13-43	CARTER		1	
204	532 44 13-75	CARTER		1	
205	532 44 13-44	SKIRT		1	
206	532 44 13-45	SKIRT		1	
213	874 76 05-12	BOULON		1	
214	532 19 91-45	COLLIER DE SERRAGE		1	
217	532 40 91-67	BARRE		1	
218	532 19 63-95	PLAQUE		1	
228	532 19 51-61	GOUJON		1	
234	532 40 47-42	DAMPING PIECE		1	
235	532 40 61-29	RONDELLE D'ESPACEMENT		1	
236	873 93 05-00	ÉCROU		1	
238	532 44 13-74	SPARE PARTS		1	
239	532 40 48-83	COLLIER DE SERRAGE		1	
282	532 41 41-10	COLLIER DE SERRAGE		1	
283	532 44 05-31	SUPPORT		1	
284	532 44 05-30	SUPPORT		1	
287	817 60 04-06	VIS		1	
288	819 17 16-16	RONDELLE		1	
297	532 40 66-65	INSERT		1	
306	873 90 06-00	ÉCROU		1	
308	532 17 18-77	BOULON		1	
309	532 43 02-46	BACKPLATE		1	
310	532 44 66-36	SUPPORT		1	
311	532 44 66-37	SUPPORT		1	
319	532 17 46-62	SUPPORT		1	
334	532 44 25-37	SUPPORT		1	

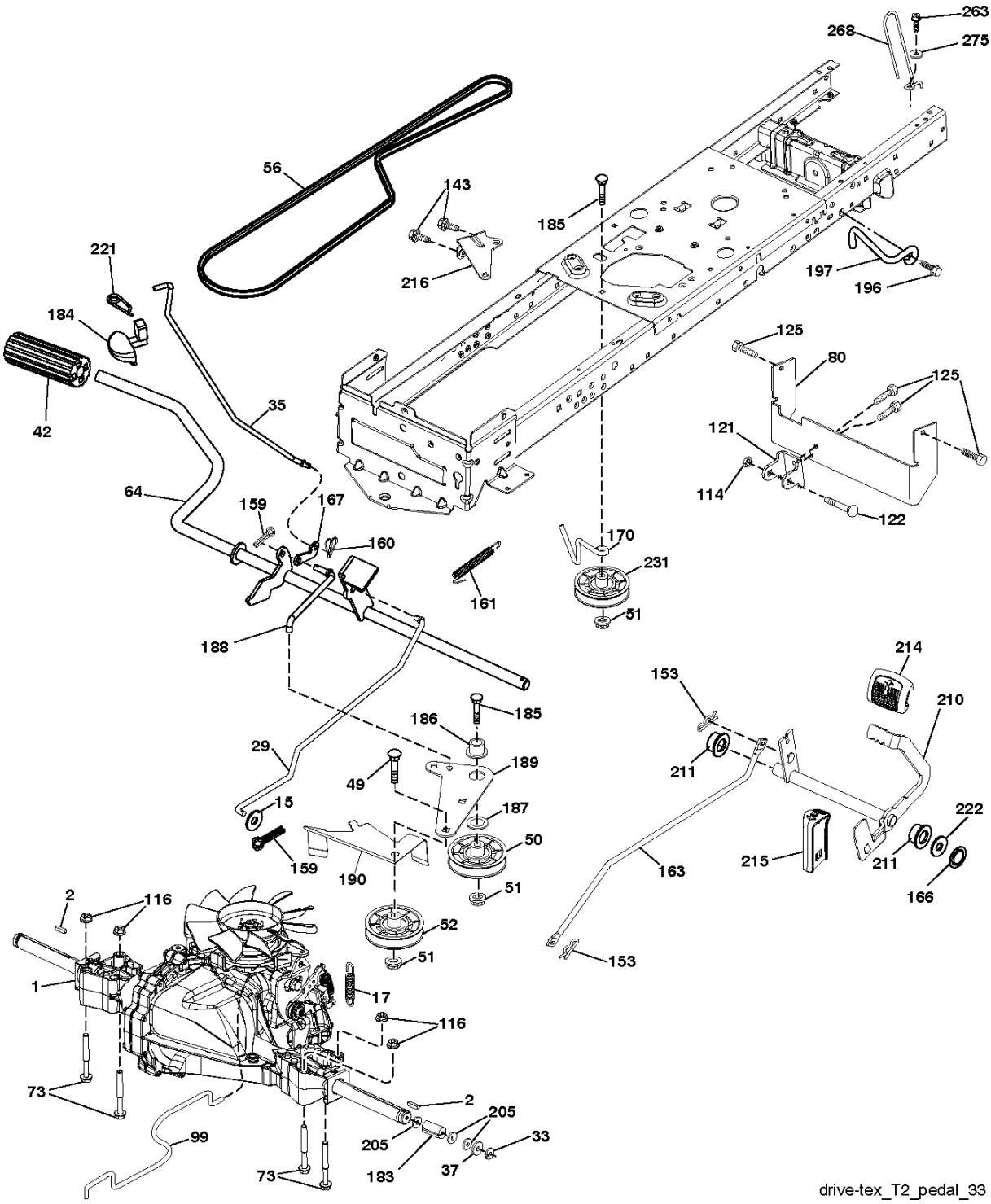

drive-tex_T2_pedal_33

Référence	Numéro de Pièce	Description	Remarque	QTÉ	Kit équipement
1	000 00 00-00	W/O DESCRIPTION	Transaxle, Hydro Gear T2-BDBE-1X2B-18X1 (587392201)	1	
2	532 12 35-83	TOUCHE		1	
15	819 13 13-16	RONDELLE		1	
17	532 19 72-96	RESSORT		1	
29	532 42 32-39	BARRE		1	
33	812 00 00-01	BAGUE DE RETENUE		1	
35	532 40 10-31	BARRE		1	
37	532 12 17-49	RONDELLE		1	
42	532 12 48-72	PEDAL RUBBER		1	
49	872 11 06-14	BOULON		1	
50	532 19 43-27	POULIE		1	
51	873 90 06-00	ÉCROU		1	
52	532 19 43-26	POULIE		1	
56	532 12 59-07	COURROIE		1	
64	532 19 78-65	ARBRE		1	
73	874 49 05-44	VIS		1	
80	581 55 07-01	SANGLES		1	
99	532 40 84-18	BARRE		1	
114	873 80 05-00	LOCK NUT		1	
116	873 90 05-00	ÉCROU		1	
121	532 17 56-11	CHAPPE DE FIXATION		1	
122	872 01 05-20	BOULON		1	
125	817 00 05-12	VIS		1	
143	817 49 05-08	VIS		1	
153	532 12 47-88	BAGUE DE RETENUE		1	
159	876 02 04-12	GOUPILLE FENDUE		1	
160	532 16 94-84	AXE		1	
161	532 10 57-09	RESSORT		1	
163	532 41 33-22	ROD.CONTROL.PCH.T2.TEX		1	
166	532 42 91-64	ÉCROU		1	
167	532 40 52-57	CLIQUET DE VERROUILLAGE		1	
170	532 41 34-30	GUIDE DE COURROIE		1	
183	532 15 69-72	RONDELLE D’ESPACEMENT		1	
184	532 44 14-07	FREIN		1	
185	872 11 06-22	BOULON		1	
186	532 19 43-21	RONDELLE D’ESPACEMENT		1	
187	819 13 32-10	RONDELLE		1	
188	532 19 43-23	MAILLON		1	
189	532 19 43-17	PLAQUE		1	
190	532 19 43-18	GUIDE DE COURROIE		1	
196	817 00 06-16	VIS		1	
197	585 65 86-01	EMBRAYAGE		1	
205	532 12 17-48	RONDELLE		1	
210	532 40 09-80	LEVIER DE PÉDALE		1	
211	532 12 01-83	ROULEMENT		1	
214	532 42 12-63	COUSSINET		1	
215	532 41 94-82	PEDAL RUBBER		1	
216	532 19 61-31	SUPPORT		1	
221	532 40 31-87	RETAINER SPRING		1	
222	879 21 20-10	RONDELLE		1	
231	532 40 72-87	POULIE		1	
263	817 00 06-12	VIS		1	
268	532 18 24-02	PROTECTOR		1	
275	819 13 16-14	RONDELLE		1	

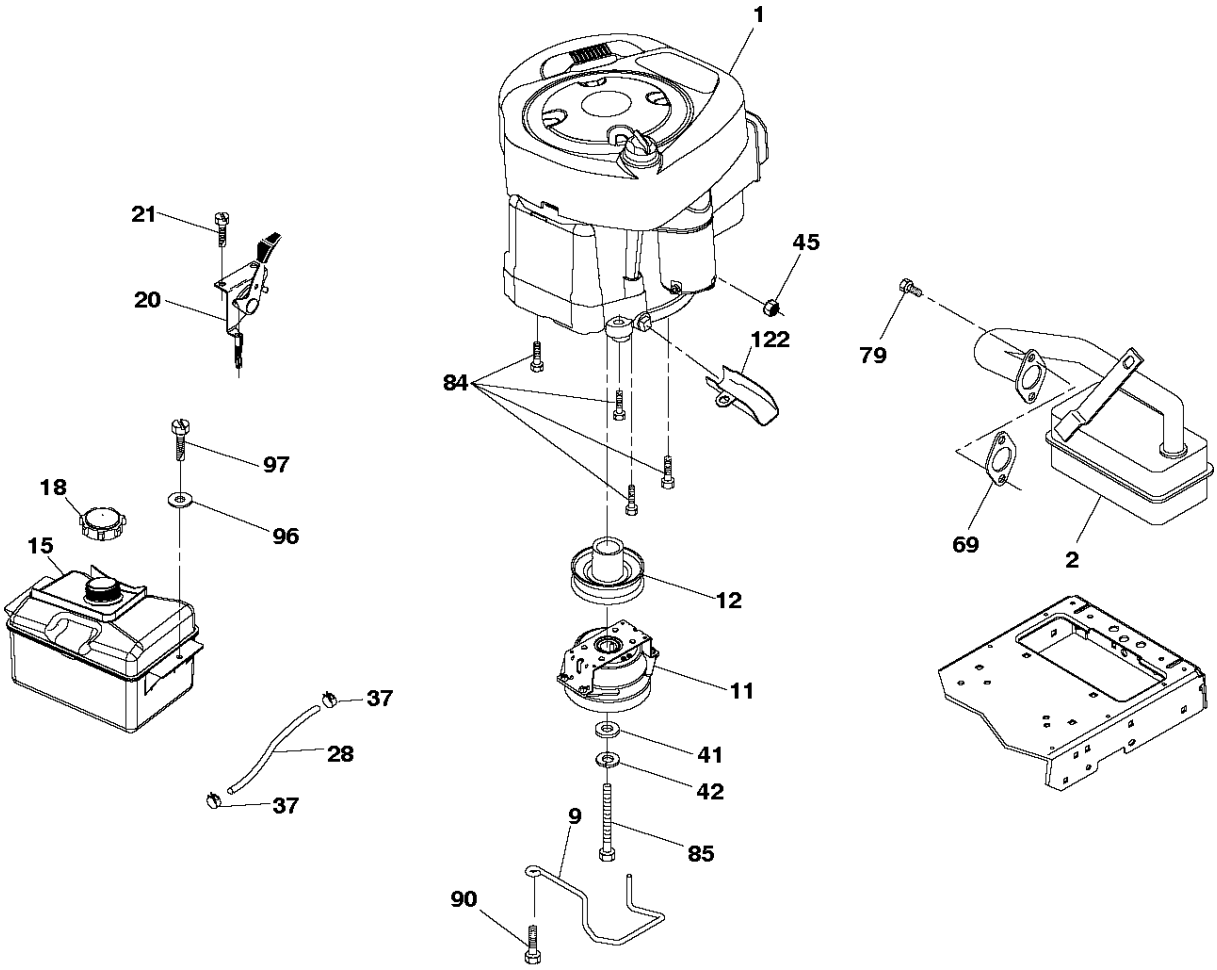

29

OPTIONAL EQUIPMENT
Spark Arrester

engine-tex_BS_99

Référence	Numéro de Pièce	Description	Remarque	QTÉ	Kit équipement
1	000 00 00-00	W/O DESCRIPTION	B&S 21R707-0006-B1 (585403801)	1	
2	532 17 97-58	SILENCIEUX		1	
9	584 91 16-01	SUPPORT		1	
11	587 24 15-01	EMBRAYAGE		1	
12	532 40 29-80	POULIE		1	
15	581 28 99-01	RÉSERVOIR		1	
18	532 43 02-20	ENJOLIVEUR		1	
20	532 18 38-97	COMMANDE		1	
21	532 41 63-58	VIS		1	
28	532 13 70-40	TUYAU		1	
29	532 13 71-80	SPARK ARRESTER KIT		1	
37	532 12 34-87	AGRAFE DE TUYAU		1	
41	532 12 61-97	RONDELLE		1	
42	810 04 07-00	RONDELLE		1	
45	873 51 04-00	ÉCROU		1	
69	532 16 52-91	JOINT		1	
79	532 19 23-34	VIS		1	
84	817 06 06-20	VIS		1	
85	581 33 28-04	BOULON		1	
90	817 00 06-16	VIS		1	
96	819 09 14-16	RONDELLE		1	
97	817 67 04-12	VIS		1	
122	532 42 19-22	EXTENSION PIPE		1	

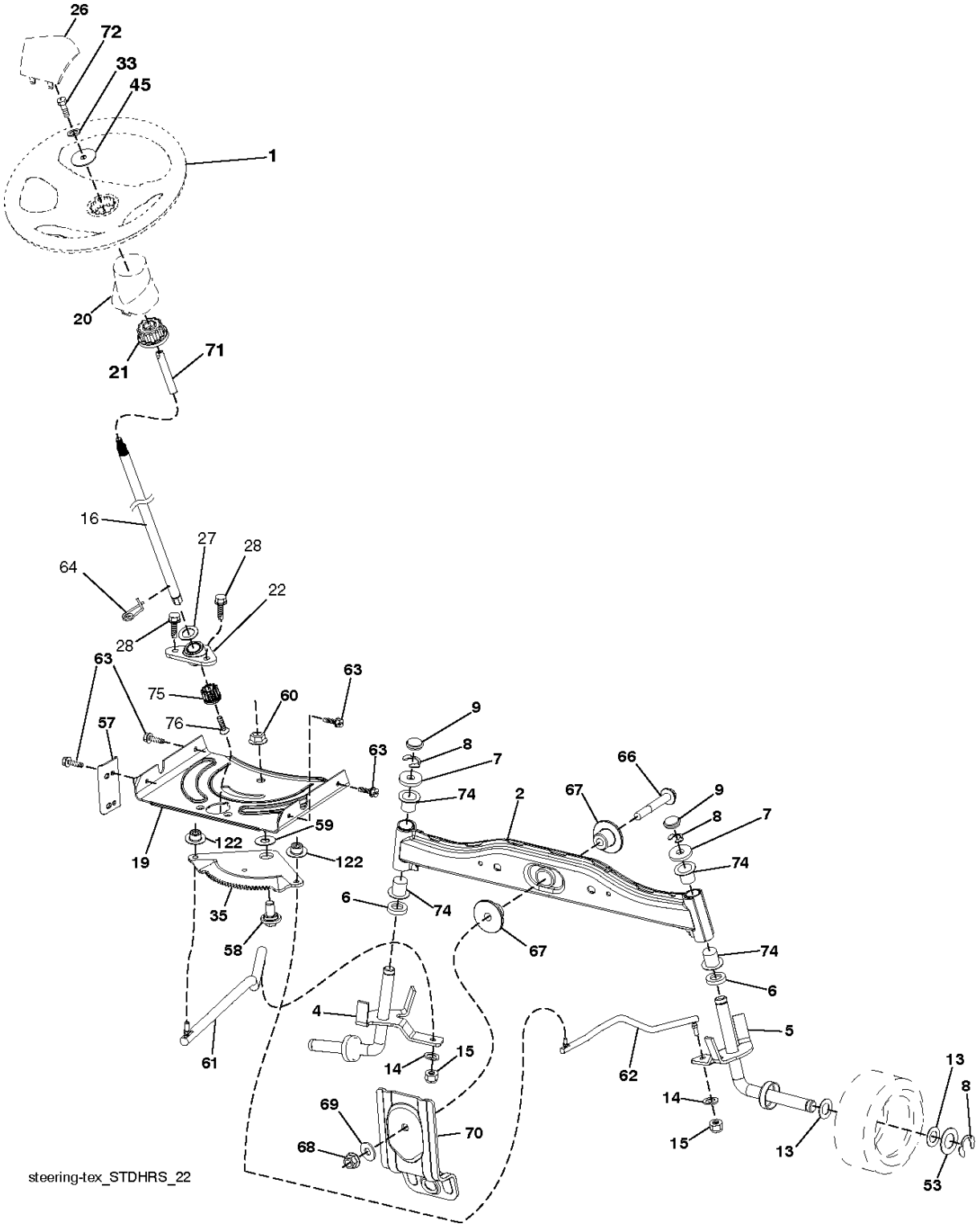
26
72
33
45
1
20
21
71
16
27
28
64
22
28
63
75
60
63
57
76
9
8
7
63
66
74
2
67
9
8
7
59
122
122
19
74
6
74
35
58
67
74
6
4
5
61
15
14
62
13
8
14
69
70
15
68
13
53
steering-tex_STDHRS_22

Référence	Numéro de Pièce	Description	Remarque	QTÉ	Kit équipement
1	532 43 97-40	VOLANT		1	
2	532 41 81-68	AXE		1	
4	532 41 68-45	AXE		1	
5	532 41 68-46	AXE		1	
6	532 12 49-31	RONDELLE		1	
7	532 12 17-48	RONDELLE		1	
8	812 00 00-29	BAGUE DE RETENUE		1	
9	532 12 12-32	ENJOLIVEUR		1	
13	532 12 17-49	RONDELLE		1	
14	810 04 06-00	RONDELLE		1	
15	873 54 06-00	ÉCROU		1	
16	585 86 92-02	ARBRE		1	
19	532 19 47-29	PLAQUE		1	
20	532 44 14-25	CARTER		1	
21	532 18 67-37	ADAPTATEUR		1	
22	585 02 98-02	ROULEMENT		1	
26	532 43 97-43	ENJOLIVEUR		1	
27	819 21 16-16	RONDELLE		1	
28	817 00 06-12	VIS		1	
33	810 04 05-00	RONDELLE		1	
35	532 19 47-32	PLAQUE		1	
45	819 11 38-12	RONDELLE		1	
53	532 18 89-67	RONDELLE		1	
57	532 40 74-65	SUPPORT		1	
58	532 19 47-47	BOULON		1	
59	532 19 47-48	RONDELLE		1	
60	873 97 10-00	ÉCROU		1	
61	532 19 47-40	MAILLON		1	
62	532 19 47-41	MAILLON		1	
63	817 00 05-12	VIS		1	
64	532 19 98-49	FIXATION DE RESSORT		1	
66	871 02 07-48	BOULON		1	
67	532 19 47-37	BUSHING		1	
68	873 90 07-00	ÉCROU		1	
69	532 19 91-62	RONDELLE		1	
70	532 41 70-65	SUPPORT		1	
71	532 19 07-52	ARBRE		1	
72	532 42 89-82	BOULON		1	
74	532 12 49-37	BEARING COL. STRG.		1	
75	580 68 37-01	PIGNON		1	
76	580 68 36-01	VIS		1	
122	532 44 49-62	CAPUCHON		1	

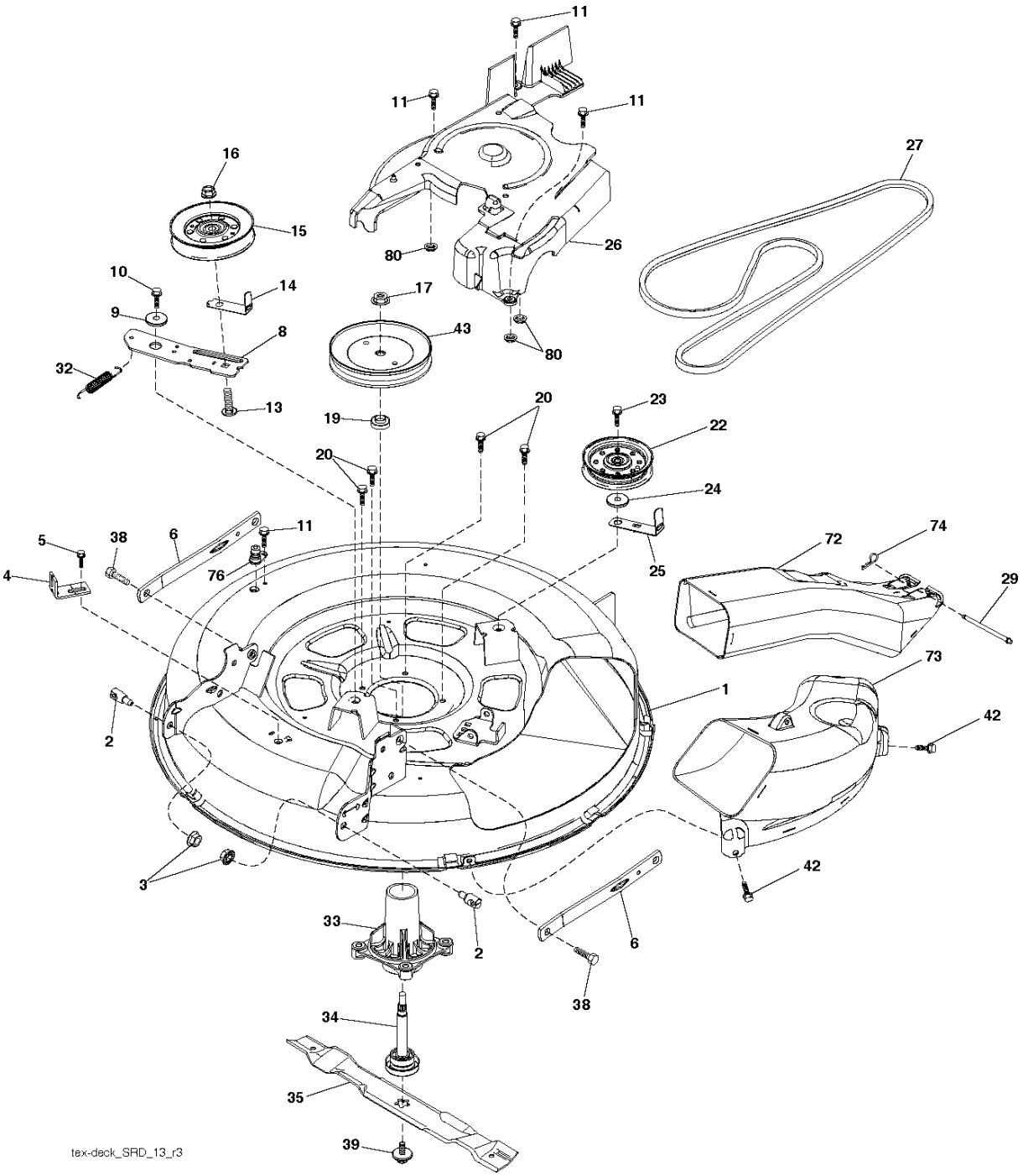
11
11
11
16
27
15
80
26
10
14
17
9
8
43
80
32
13
20
23
19
22
20
24
11
5
38
6
72
74
4
76
25
29
73
1
42
2
3
42
33
2
6
38
34
35
39
tex-deck_SRD_13_r3

Référence	Numéro de Pièce	Description	Remarque	QTÉ	Kit équipement
1	532 44 20-48	PLATEAU DE COUPE		1	
2	532 19 51-61	GOUJON		1	
3	873 90 05-00	ÉCROU		1	
4	532 41 76-45	SUPPORT		1	
5	817 00 05-10	BOULON		1	
6	532 41 88-63	BRAS		1	
8	532 42 02-52	BRAS		1	
9	532 19 90-92	RONDELLE D'ESPACEMENT		1	
10	817 00 06-16	VIS		1	
11	532 13 77-29	VIS		1	
13	872 11 06-12	BOULON		1	
14	532 15 60-85	GUIDE DE COURROIE		1	
15	532 14 67-63	POULIE		1	
16	873 90 06-00	ÉCROU		1	
17	532 40 02-34	ÉCROU		1	
19	585 32 39-01	ROULEMENT		1	
20	532 17 39-84	VIS		1	
22	532 17 58-20	POULIE		1	
23	817 49 06-28	VIS		1	
24	819 13 20-12	RONDELLE		1	
25	532 42 02-53	PROTECTEUR		1	
26	532 43 03-13	CARTER		1	
27	532 41 92-71	COURROIE		1	
29	532 42 08-95	AXE		1	
32	532 19 72-51	RESSORT		1	
33	532 18 72-81	CARTER		1	
34	587 25 65-01	ARBRE		1	
35	532 41 92-74	RIDE ON BLADE		1	
38	532 19 65-39	BOULON		1	
39	584 30 93-01	VIS		1	
42	817 00 06-12	VIS		1	
43	532 41 68-77	POULIE		1	
72	532 41 72-36	TUBE		1	
73	532 42 52-74	TUBE		1	
74	532 12 46-70	RETAINING RING		1	
76	532 41 55-98	CONNEXION DE TUYAU		1	
80	532 42 30-62	ÉCROU		1	
- -	587 25 33-01	OUTIL POUR RONDELLE DEX	MANDREL ASSEMBLY (Includes housing (key# 33), shaft assembly (key# 34) and bearing (key# 19) only - pulley/nut/washer and blade bolt/washers not included)	1	
- -	532 44 42-69	PLATEAU DE COUPE		1	

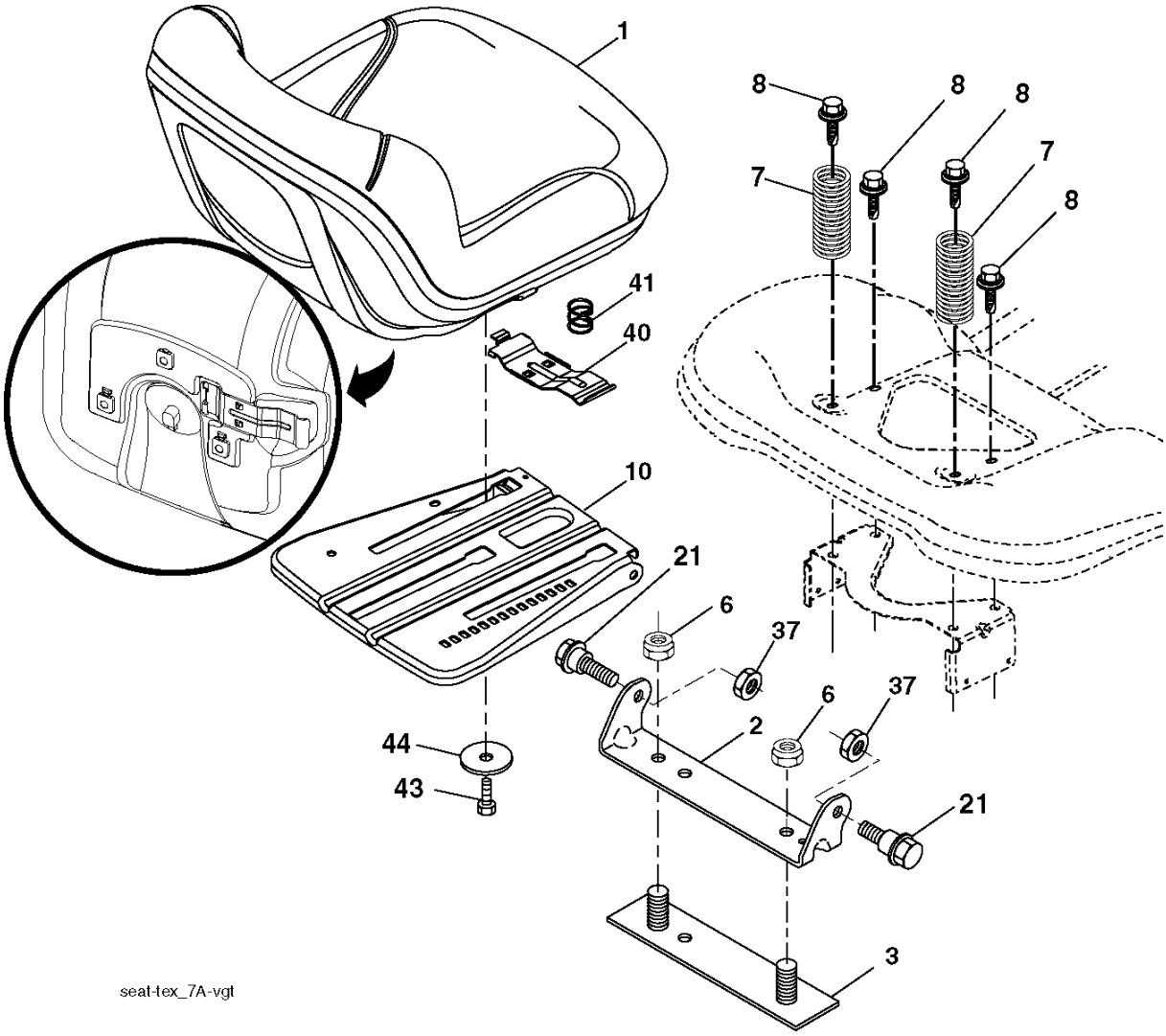
1
8
8
8
7
7
8
41
40
10
21
6
37
6
37
2
44
43
21
3
seat-tex_7A-vgt

Référence	Numéro de Pièce	Description	Remarque	QTÉ	Kit équipement
1	532 43 98-19	SIÈGE		1	
2	532 18 01-66	SUPPORT		1	
3	532 14 06-75	SANGLES		1	
6	873 80 06-00	ÉCROU		1	
7	532 12 41-81	RESSORT		1	
8	532 17 18-77	BOULON		1	
10	532 19 69-77	PLAQUE		1	
21	532 17 18-52	BOULON		1	
37	873 80 05-00	LOCK NUT		1	
40	532 19 76-61	POIGNÉE		1	
41	532 19 82-00	RESSORT		1	
43	874 76 06-12	BOULON		1	
44	819 13 38-12	RONDELLE		1	

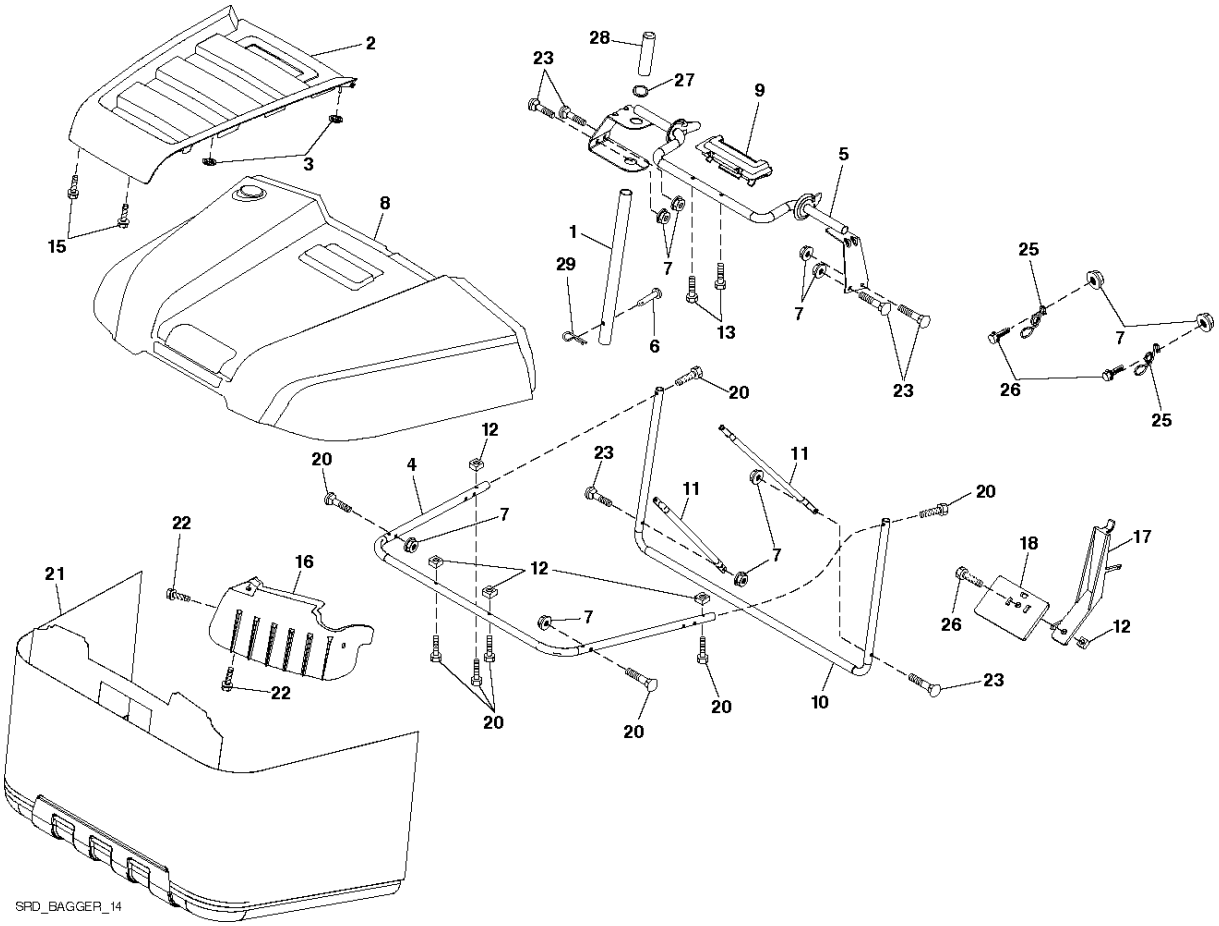
2
3
15
8
28
23
27
9
5
1
29
7
6
13
7
23
25
7
26
25
20
12
20
4
23
11
11
20
7
7
22
16
21
12
18
17
26
12
7
22
20
20
20
10
23
SRD_BAGGER_14

Référence	Numéro de Pièce	Description	Remarque	QTÉ	Kit équipement
1	532 42 86-10	TUBE		1	
2	532 44 13-58	BAGGER		1	
3	532 41 38-08	ÉCROU		1	
4	532 43 96-12	TUBE		1	
5	532 41 76-32	CADRE		1	
6	532 12 68-75	RIVET		1	
7	873 90 04-00	ÉCROU		1	
8	532 44 12-61	CARTER		1	
9	532 41 76-29	INSERT		1	
10	532 41 71-90	CADRE		1	
11	532 41 71-88	SUPPORT		1	
12	532 42 17-93	NUT SQUARE		1	
13	532 42 17-80	VIS		1	
15	532 42 18-01	VIS		1	
16	532 42 15-66	DÉFLECTEUR		1	
17	532 42 17-49	LEVIER		1	
18	532 42 17-50	SUPPORT		1	
20	585 36 88-01	BOULON		1	
21	532 42 99-81	GRASSBAG		1	
22	532 14 24-32	VIS		1	
23	872 04 04-10	BOULON		1	
25	532 42 16-14	RESSORT		1	
26	817 49 04-12	VIS		1	
27	532 42 12-62	PASSAGE		1	
28	532 16 57-87	POIGNÉE		1	
29	532 19 42-08	AXE		1	

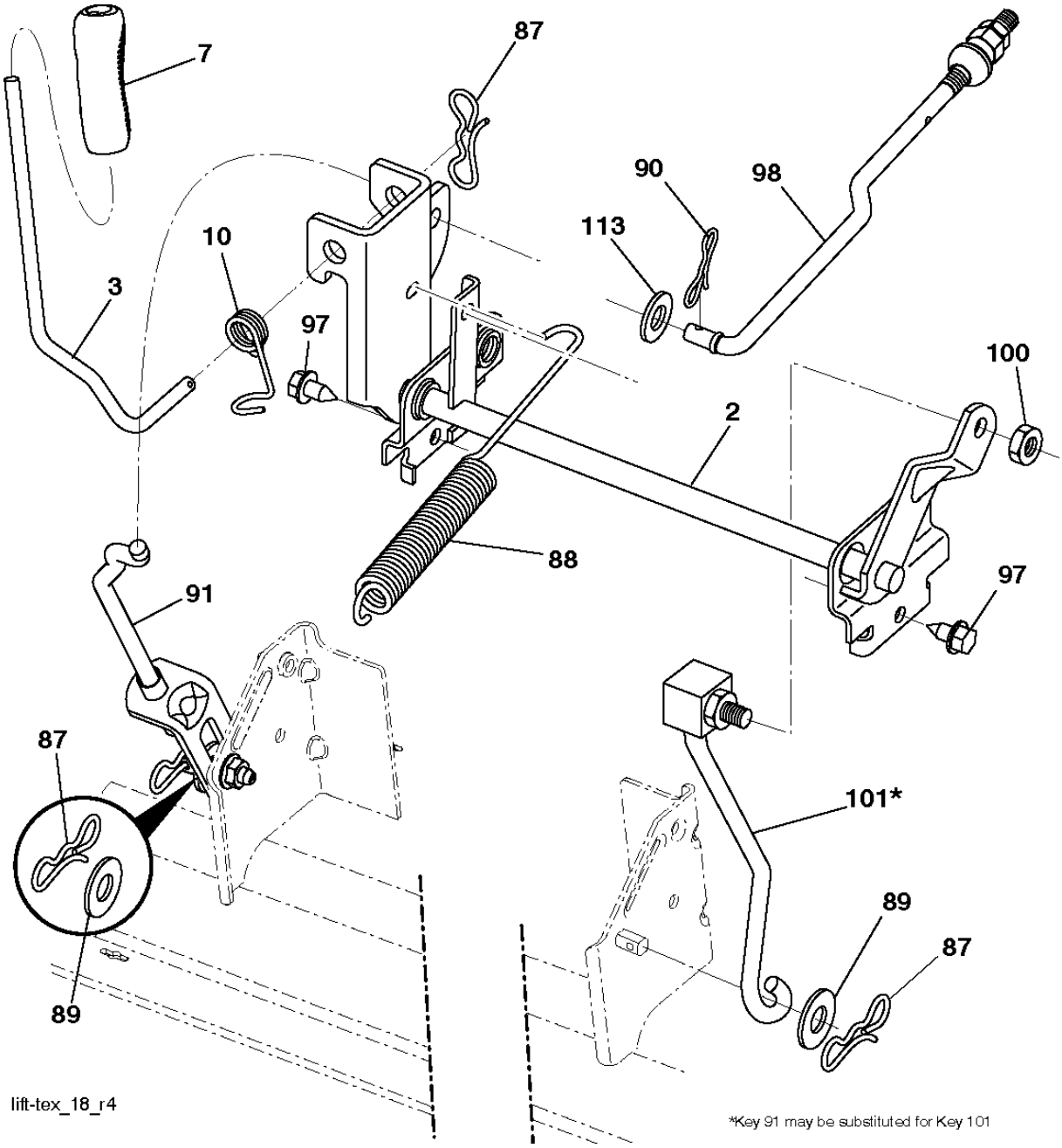
7
87
90
98
113
10
3
97
100
2
88
91
97
87
101*
89
87
89
lift-tex_18_r4
*Key 91 may be substituted for Key 101

Référence	Numéro de Pièce	Description	Remarque	QTÉ	Kit équipement
2	532 42 20-27	ARBRE		1	
3	532 19 52-31	LEVIER		1	
7	580 96 23-01	POIGNÉE		1	
10	532 19 63-14	RESSORT		1	
87	532 19 42-09	RESSORT		1	
88	532 41 07-10	RESSORT		1	
89	819 19 19-12	RONDELLE		1	
90	532 19 42-08	AXE		1	
91	532 19 51-81	MAILLON		1	
97	817 00 06-12	VIS		1	
98	532 19 52-64	MAILLON		1	
100	873 93 06-00	ÉCROU		1	
101	532 40 70-03	MAILLON		1	
113	819 17 19-12	RONDELLE		1	