Husqvarna®

SPARE PARTS LIST

TRACTORS/RIDE MOWERS

CT160, HECT160A, 954170020, 2000-02

REPAIR PARTS

TRACTOR- -MODEL NO. CT160 (HECT160A) PRODUCT NO. 954 17 00-20

ELECTRICAL

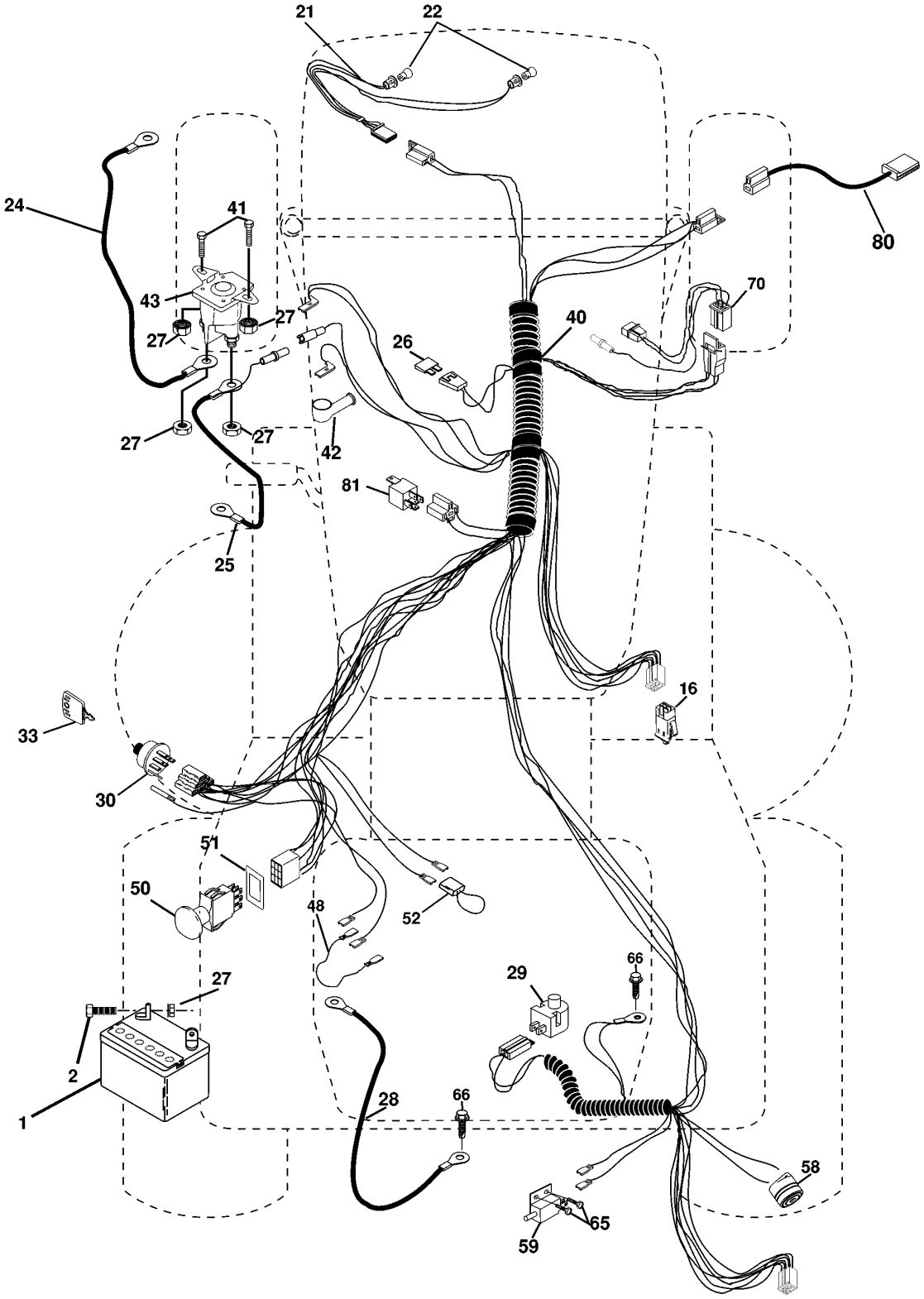

Référence	Numéro de Pièce	Description	Remarque	QTÉ	Kit équipement
1	532 14 49-25	BATTERIE		1	
2	874 76 04-12	BOULON		1	
16	532 15 36-64	INTERRUPTEUR		1	
21	532 16 61-81	CABLE ASSEMBLE		1	
22	532 00 41-52	AMPOULE		1	
24	532 12 47-80	CÂBLE		1	
25	532 16 59-87	CÂBLE		1	
26	532 16 61-80	FUSIBLE		1	
27	873 51 04-00	ÉCROU		1	
28	532 12 77-25	CÂBLE		1	
29	532 16 07-84	INTERRUPTEUR		1	
30	532 16 39-68	INTERRUPTEUR		1	
33	532 14 04-01	TOUCHE		1	
40	532 17 02-14	CABLE ASSEMBLE		1	
41	871 11 04-08	BOULON		1	
42	532 13 15-63	CARTER		1	
43	532 14 56-73	SOLÉNOÏDE		1	
48	532 14 08-44	ADAPTATEUR		1	
50	532 16 94-17	BRAKER		1	
51	532 14 04-05	CADRE		1	
52	532 14 19-40	PROTECTOR		1	
58	532 16 94-19	SIRENE		1	
59	532 16 62-99	INTERRUPTEUR		1	
65	817 21 10-08	VIS		1	
66	817 49 06-08	VIS		1	
70	532 17 02-47	CABLE ASSEMBLE		1	
80	532 14 66-85	CABLE ASSEMBLE		1	
81	532 10 97-48	RELAIS		1	

REPAIR PARTS

TRACTOR- -MODEL NO. CT160 (HECT160A) PRODUCT NO. 954 17 00-20

CHASSIS AND ENCLOSURES

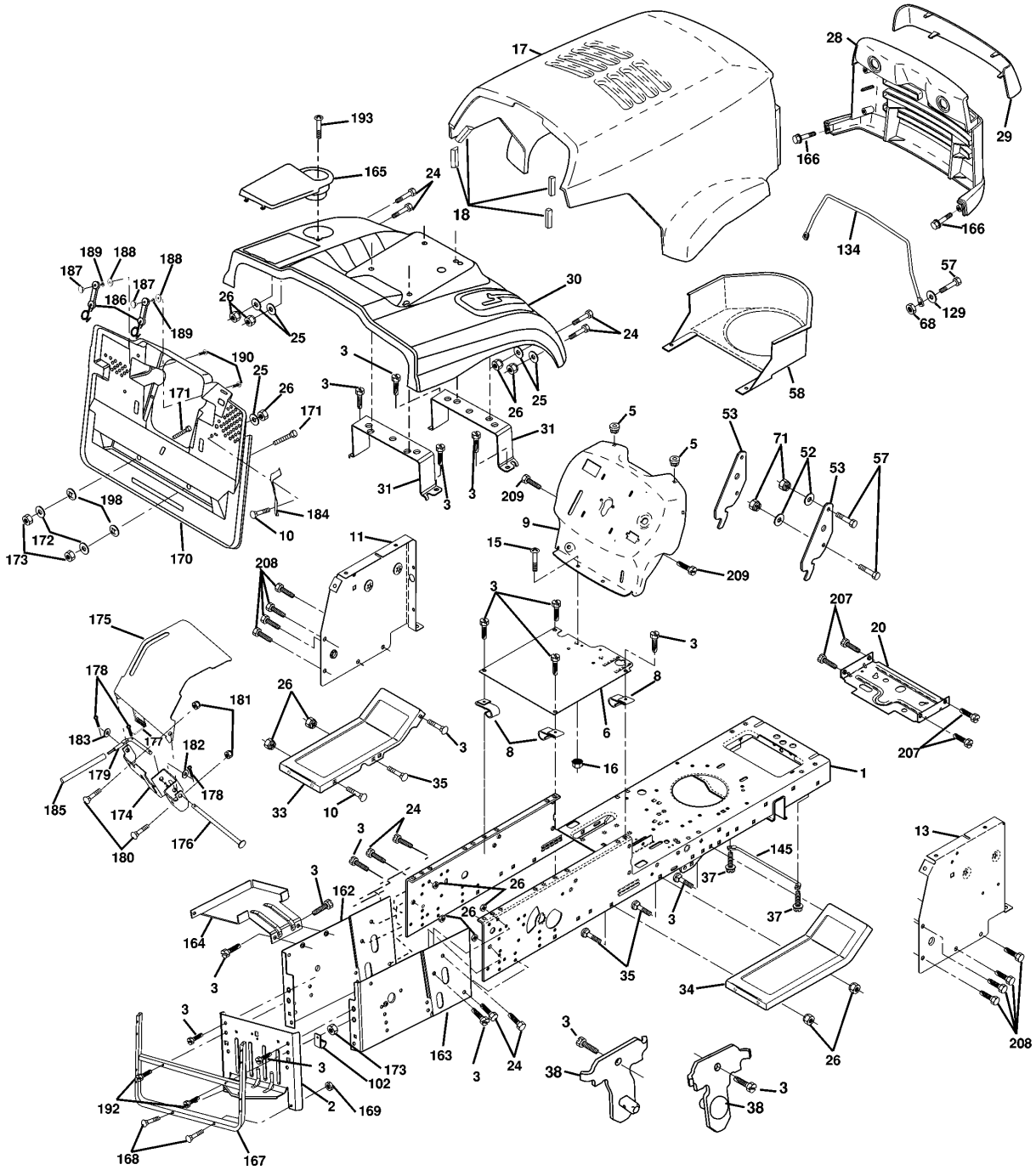

Référence	Numéro de Pièce	Description	Remarque	QTÉ	Kit équipement
1	532 16 98-31	CHÂSSIS		1	
2	532 16 56-06	PLAQUE		1	
3	817 06 06-12	VIS		1	
5	532 15 52-72	AMORTISSEUR		1	
6	532 15 59-23	PLAQUE		1	
8	532 12 64-71	COLLIER DE SERRAGE		1	
9	532 17 11-91	PLAQUE		1	
10	872 14 06-08	BOULON		1	
11	532 15 59-27	PLAQUE		1	
13	532 16 91-18	PANNEAU		1	
14	817 49 06-08	VIS		1	
15	874 18 05-12	VIS		1	
16	873 51 05-00	ÉCROU		1	
17	532 16 53-78	CAPOT		1	
18	532 12 69-38	AMORTISSEUR		1	
20	532 15 64-37	PLAQUE		1	
24	874 78 06-16	BOULON		1	
25	819 13 13-12	RONDELLE		1	
26	873 80 06-00	ÉCROU		1	
28	532 16 53-79	GRILL		1	
29	532 16 53-80	LENTILLE		1	
30	532 16 84-28	PROTECTEUR		1	
31	532 16 51-56	SUPPORT		1	
33	532 14 72-03	SUPPORT		1	
34	532 14 72-02	SUPPORT		1	
35	872 11 06-06	BOULON		1	
37	817 49 05-08	VIS		1	
38	532 16 98-34	SUPPORT		1	
52	819 09 14-16	RONDELLE		1	
53	532 15 00-67	SUPPORT		1	
57	874 78 04-12	BOULON		1	
58	532 15 01-27	DÉFLECTEUR D´AIR		1	
68	873 51 04-00	ÉCROU		1	
71	873 68 04-00	ÉCROU		1	
102	532 12 49-96	COLLIER DE SERRAGE		1	
129	819 09 10-16	RONDELLE		1	
134	532 16 02-19	BARRE		1	
145	532 15 65-24	ARBRE		1	
162	532 16 56-72	SUPPORT		1	
163	532 16 56-73	SUPPORT		1	
164	532 16 56-05	SUPPORT		1	
165	532 16 79-79	CARTER		1	
166	532 16 48-63	VIS		1	
167	532 16 57-79	SUPPORT		1	
168	872 05 04-12	BOULON		1	
169	532 12 39-76	LOCKNUT		1	
170	532 16 56-07	CARTER		1	
171	874 52 06-40	BOULON		1	
172	819 13 20-16	RONDELLE		1	
173	873 51 06-00	ÉCROU		1	
174	532 16 59-39	SUPPORT		1	
175	532 16 62-12	PROTECTOR		1	
176	532 12 86-00	LOCKING PIN		1	
177	532 13 27-96	RESSORT		1	
178	876 02 03-12	GOUPILLE FENDUE		1	
179	532 16 59-42	BARRE		1	
180	874 76 05-16	BOULON		1	
181	873 68 05-00	ÉCROU		1	
182	532 13 82-00	RONDELLE		1	
183	819 13 13-16	RONDELLE		1	
184	532 16 61-39	SUPPORT		1	
185	532 16 59-40	TUBE		1	
186	532 16 07-93	CLIQUET DE VERROUILLAGE		1	

Référence	Numéro de Pièce	Description	Remarque	QTÉ	Kit équipement
187	532 12 50-04	ÉCROU		1	
188	819 06 12-16	RONDELLE		1	
189	810 07 10-00	RONDELLE		1	
190	871 16 10-10	VIS		1	
192	817 49 06-24	VIS		1	
193	817 07 04-12	VIS		1	
198	532 16 89-37	RONDELLE		1	
207	817 67 05-08	VIS		1	
208	817 67 06-08	VIS		1	
209	817 00 06-12	VIS		1	
- -	532 00 54-79	BOUCHON		1	

REPAIR PARTS

TRACTOR- -MODEL NO. CT160 (HECT160A) PRODUCT NO. 954 17 00-20

DRIVE

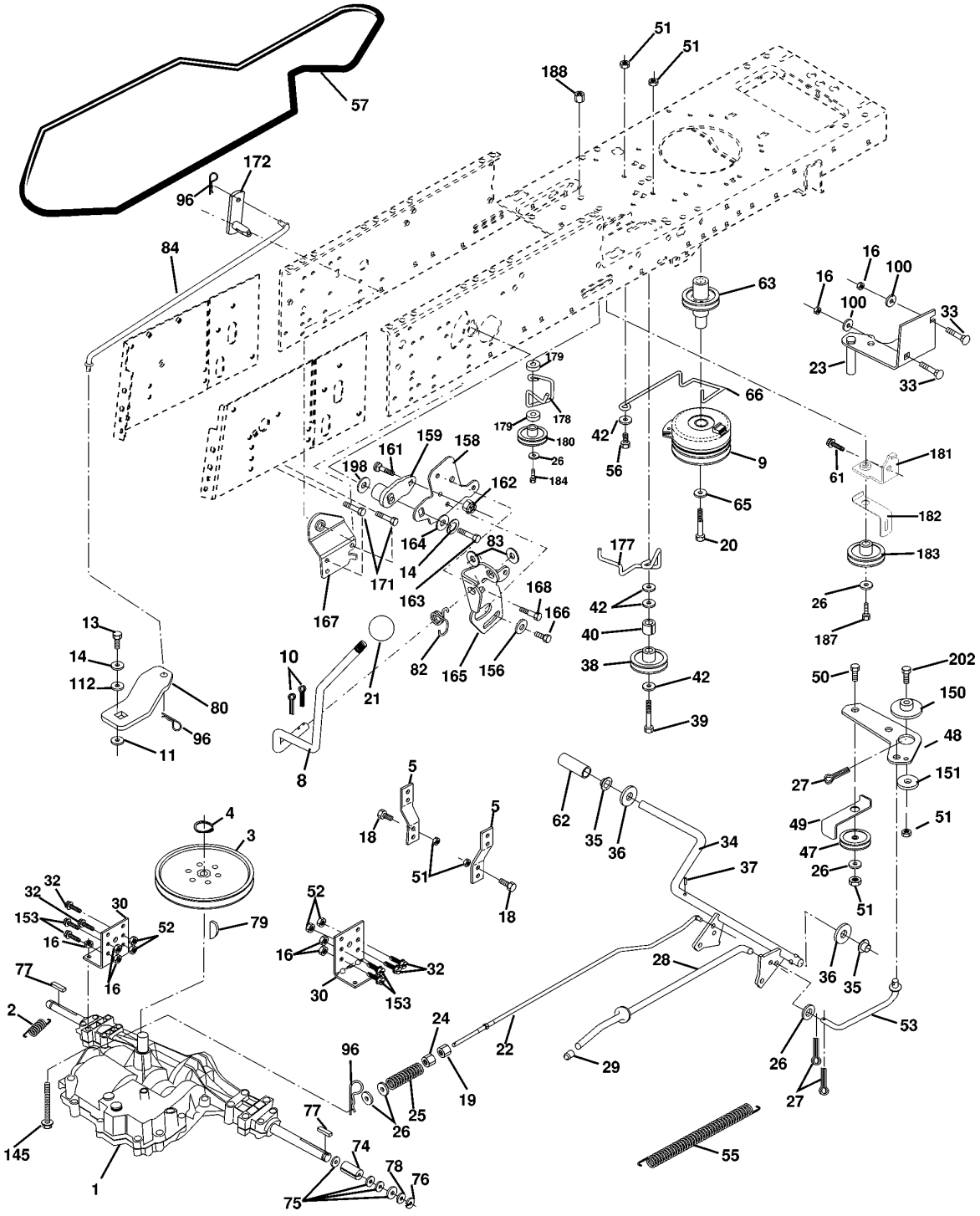

Référence	Numéro de Pièce	Description	Remarque	QTÉ	Kit équipement
2	532 14 66-82	RESSORT		1	
3	532 16 59-99	POULIE		1	
4	812 00 00-28	COLLIER DE SERRAGE		1	
5	532 12 15-20	SUPPORT		1	
8	532 16 56-19	BARRE		1	
9	532 16 99-92	EMBRAYAGE		1	
10	876 02 04-16	GOUPILLE FENDUE		1	
11	532 10 57-01	RONDELLE		1	
13	874 55 04-12	BOULON		1	
14	810 04 04-00	RONDELLE		1	
16	873 80 05-00	LOCK NUT		1	
18	874 78 06-16	BOULON		1	
19	873 80 06-00	ÉCROU		1	
20	532 15 02-80	VIS		1	
21	532 12 12-74	BOUTON		1	
22	532 16 58-11	BARRE		1	
23	532 17 01-71	SUPPORT		1	
24	873 35 06-00	ÉCROU		1	
25	532 10 68-88	RESSORT		1	
26	819 13 13-16	RONDELLE		1	
27	876 02 04-12	GOUPILLE FENDUE		1	
28	532 14 52-04	BARRE		1	
29	532 07 16-73	CARTER		1	
30	532 13 08-07	SUPPORT		1	
32	874 76 05-12	BOULON		1	
33	872 14 05-06	BOULON		1	
34	532 16 54-96	ARBRE		1	
35	532 12 01-83	ROULEMENT		1	
36	819 21 16-16	RONDELLE		1	
37	532 12 49-63	PIN RETAINING SCREW		1	
38	532 16 59-36	POULIE		1	
39	872 11 06-22	BOULON		1	
40	532 12 49-65	RONDELLE D’ESPACEMENT		1	
42	819 13 13-12	RONDELLE		1	
47	532 12 77-83	POULIE		1	
48	532 15 44-07	GUIDE		1	
49	532 12 32-05	GUIDE DE COURROIE		1	
50	874 76 06-24	BOULON		1	
51	873 68 06-00	ÉCROU		1	
52	873 68 05-00	ÉCROU		1	
53	532 10 57-10	MAILLON		1	
55	532 10 57-09	RESSORT		1	
56	874 76 06-20	BOULON		1	
57	531 00 75-51	COURROIE		1	
61	817 06 06-12	VIS		1	
62	532 12 35-33	PEDAL RUBBER		1	
63	532 14 58-68	POULIE		1	
65	810 04 07-00	RONDELLE		1	
66	532 15 47-78	TENDEUR DE COURRDIE		1	
74	532 13 70-57	RONDELLE D’ESPACEMENT		1	
75	532 12 17-49	RONDELLE		1	
76	812 00 00-01	BAGUE DE RETENUE		1	
77	532 12 35-83	TOUCHE		1	
78	532 12 17-48	RONDELLE		1	
79	532 12 50-96	CLAVETTE		1	
80	532 14 50-90	LEVIER		1	
82	532 12 37-82	RESSORT		1	
83	819 17 12-16	RONDELLE		1	
84	532 16 56-21	MAILLON		1	
96	532 12 47-88	BAGUE DE RETENUE		1	
100	819 11 10-16	RONDELLE		1	
112	819 09 12-10	RONDELLE		1	
145	874 49 05-40	BOULON		1	

Référence	Numéro de Pièce	Description	Remarque	QTÉ	Kit équipement
150	532 16 58-50	BUSHING		1	
151	819 13 32-10	RONDELLE		1	
153	874 76 05-16	BOULON		1	
156	532 16 60-02	RONDELLE		1	
158	532 16 55-89	SUPPORT		1	
159	532 16 54-94	LEVIER		1	
161	872 14 04-06	BOULON		1	
162	873 68 04-00	ÉCROU		1	
163	874 78 04-16	BOULON		1	
164	819 09 10-10	RONDELLE		1	
165	532 16 56-23	SUPPORT		1	
166	532 16 68-80	VIS		1	
167	532 16 55-88	SUPPORT		1	
168	532 16 54-92	BOULON		1	
171	817 49 06-08	VIS		1	
172	532 16 56-35	ARBRE		1	
173	873 51 06-00	ÉCROU		1	
177	532 16 59-32	HOLDER		1	
178	532 16 59-33	HOLDER		1	
179	532 12 09-58	RONDELLE		1	
180	532 16 56-30	POULIE		1	
181	532 16 57-97	SUPPORT		1	
182	532 16 56-34	HOLDER		1	
183	532 16 56-26	POULIE		1	
184	817 49 06-44	VIS		1	
187	817 49 06-20	VIS		1	
198	532 16 95-93	RONDELLE		1	
202	872 11 06-12	BOULON		1	
203	871 17 07-80	BOULON		1	

REPAIR PARTS

TRACTOR- -MODEL NO. CT160 (HECT160A) PRODUCT NO. 954 17 00-20

STEERING ASSEMBLY

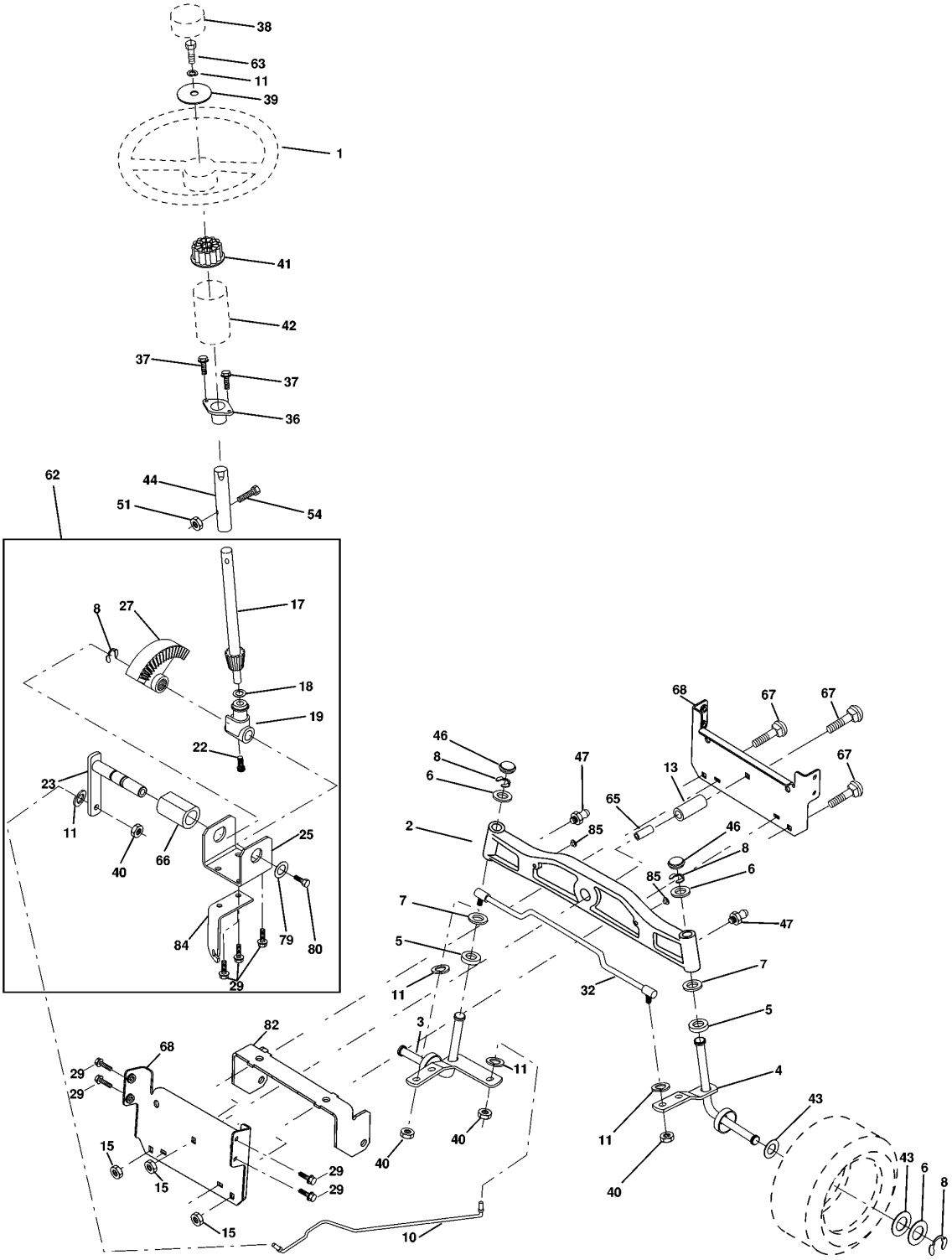

Référence	Numéro de Pièce	Description	Remarque	QTÉ	Kit équipement
1	532 16 66-27	VOLANT		1	
2	532 16 58-54	ARBRE		1	
3	532 16 98-40	AXE		1	
4	532 16 98-39	AXE		1	
5	532 12 49-31	RONDELLE		1	
6	532 12 17-48	RONDELLE		1	
7	819 27 20-16	RONDELLE		1	
8	812 00 00-29	BAGUE DE RETENUE		1	
10	532 16 98-32	BARRE		1	
11	810 04 06-00	RONDELLE		1	
13	532 13 65-18	TUBE		1	
15	532 14 52-12	ÉCROU		1	
17	532 15 65-46	ARBRE		1	
18	532 05 70-79	RONDELLE		1	
19	532 16 03-95	SUPPORT		1	
22	532 16 58-57	VIS		1	
23	532 16 58-51	MAILLON		1	
25	532 15 44-06	SUPPORT		1	
27	532 13 68-74	DISQUE EXCENTRIQUE		1	
29	817 06 06-12	VIS		1	
32	532 17 01-62	BARRE		1	
36	532 15 50-99	BUSHING		1	
37	532 15 29-27	VIS		1	
38	532 16 66-26	INSERT		1	
39	819 13 24-11	RONDELLE		1	
40	532 12 47-01	ÉCROU		1	
41	532 15 99-45	ADAPTATEUR		1	
42	532 16 96-34	DOUILLE		1	
43	532 12 17-49	RONDELLE		1	
44	532 15 37-20	STEERING PINION		1	
46	532 12 12-32	ENJOLIVEUR		1	
47	532 12 48-36	RACCORD		1	
51	873 80 05-00	LOCK NUT		1	
54	874 78 05-20	BOULON		1	
62	532 16 79-02	GUIDE,CPL		1	
63	874 78 06-16	BOULON		1	
65	532 16 03-67	RONDELLE D’ESPACEMENT		1	
66	532 15 44-04	BUSHING		1	
67	872 11 06-18	BOULON		1	
68	532 16 98-27	ARBRE		1	
79	819 13 20-12	RONDELLE		1	
80	874 95 06-12	BOULON		1	
82	532 16 98-35	SUPPORT		1	
84	532 17 00-16	SUPPORT		1	
85	532 13 38-35	XMAS TREE FASTNER		1	

REPAIR PARTS

TRACTOR- -MODEL NO. CT160 (HECT160A) PRODUCT NO. 954 17 00-20

SEAT ASSEMBLY

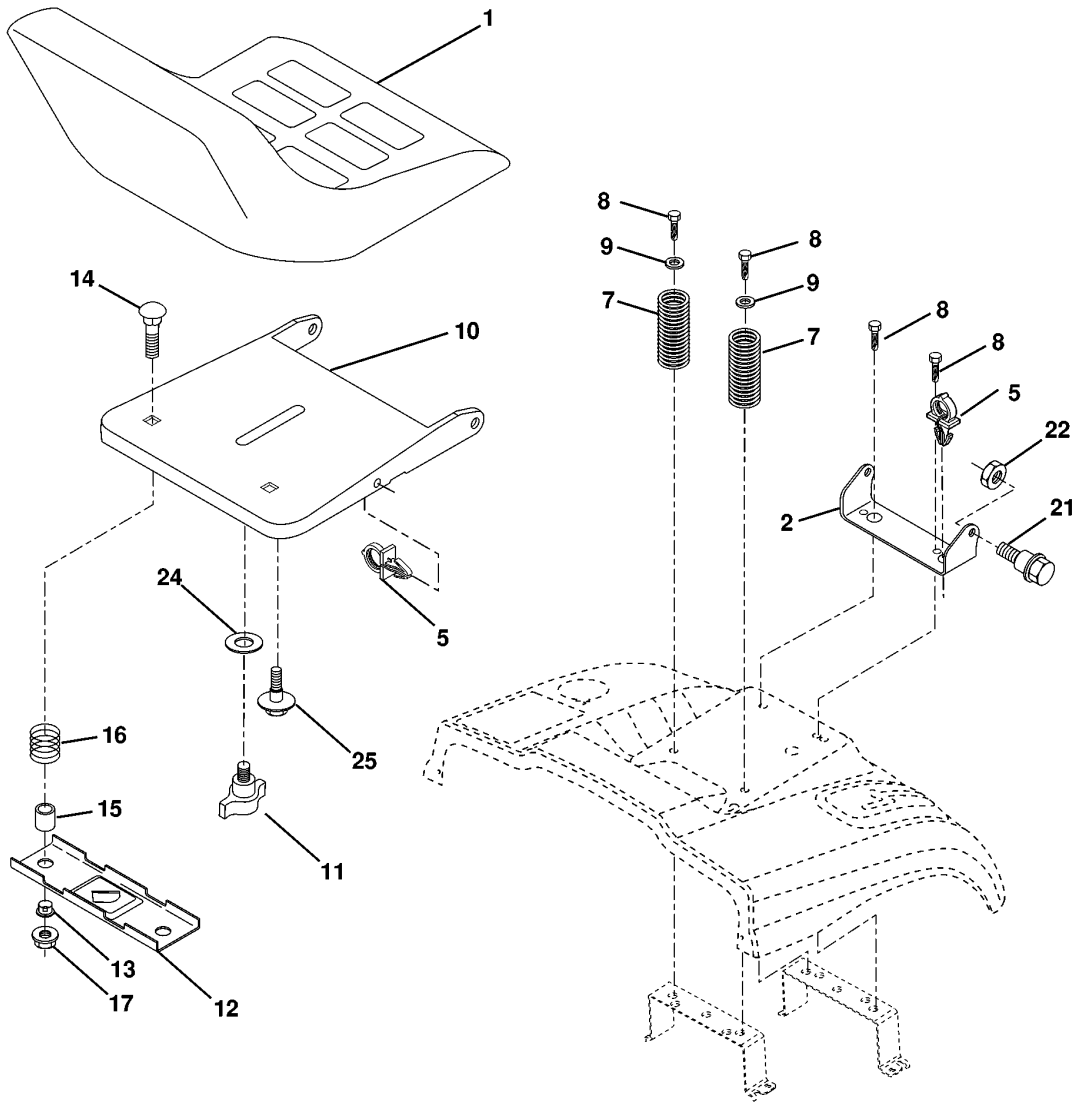

Référence	Numéro de Pièce	Description	Remarque	QTÉ	Kit équipement
1	532 14 08-40	SIÈGE		1	
2	532 14 05-51	SUPPORT		1	
5	532 14 50-06	COLLIER DE SERRAGE		1	
7	532 12 41-81	RESSORT		1	
8	817 00 06-16	VIS		1	
9	819 13 16-14	RONDELLE		1	
10	532 15 59-25	SUPPORT		1	
11	532 16 63-69	ÉCROU PAPILLON		1	
12	532 12 12-46	SUPPORT		1	
13	532 12 12-48	BUSHING		1	
14	872 05 04-12	BOULON		1	
15	532 12 12-49	RONDELLE D’ESPACEMENT		1	
16	532 12 37-40	RESSORT		1	
17	532 12 39-76	LOCKNUT		1	
21	532 17 18-52	BOULON		1	
22	873 80 05-00	LOCK NUT		1	
24	819 17 16-12	RONDELLE		1	
25	532 12 70-18	BOULON		1	

REPAIR PARTS

TRACTOR- -MODEL NO. CT160 (HECT160A) PRODUCT NO. 954 17 00-20

DECALS

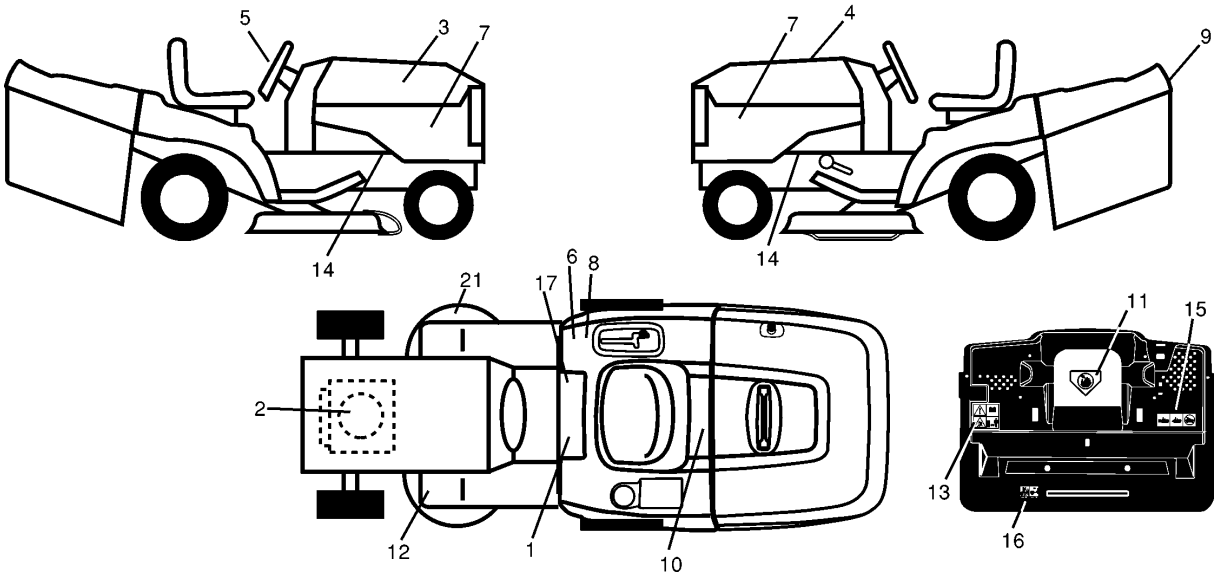

Référence	Numéro de Pièce	Description	Remarque	QTÉ	Kit équipement
1	532 14 54-98	DECAL		1	
2	532 17 08-55	DECALC HP VOLUTE MOTEUR		1	
3	532 17 06-99	DECAL		1	
4	532 17 07-00	DECAL		1	
5	532 17 05-64	DECAL		1	
6	532 12 61-87	DECAL		1	
7	532 15 97-13	DECAL		1	
8	532 14 54-37	DECAL		1	
9	532 15 06-17	DECAL		1	
10	532 14 50-05	DECAL		1	
11	532 14 54-94	DECAL		1	
12	532 15 97-37	DECAL		1	
13	532 16 69-59	DECAL		1	
14	532 15 97-36	DECAL		1	
15	532 16 69-61	DECAL		1	
16	532 16 25-98	DECAL		1	
17	532 14 08-37	DECAL		1	
21	532 16 62-86	DECAL		1	
--	532 13 83-11	DECAL		1	
--	532 17 12-37	PLAQUE		1	
--	532 17 14-50	OPERATORS MANUAL		1	
--	532 17 14-51	OPERATORS MANUAL		1	

REPAIR PARTS

TRACTOR- -MODEL NO. CT160 (HECT160A) PRODUCT NO. 954 17 00-20

WHEELS & TIRES

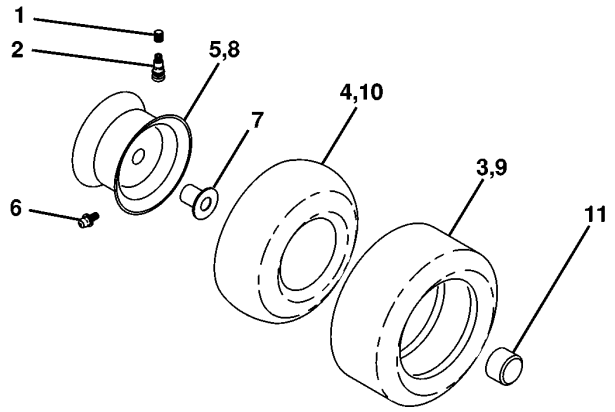

Référence	Numéro de Pièce	Description	Remarque	QTÉ	Kit équipement
1	532 05 91-92	CAP VALVE		1	
2	532 06 51-39	RACCORD		1	
3	532 10 62-22	PNEU		1	
4	532 05 99-04	TUYAU		1	
5	532 13 83-36	JANTE		1	
6	532 12 49-57	RACCORD		1	
7	532 12 49-59	ROULEMENT		1	
8	532 13 83-37	PIGNON DE CHAÎNE		1	
9	532 12 46-35	PNEU		1	
10	532 12 49-26	TUYAU		1	
11	532 10 47-57	ENJOLIVEUR		1	
- -	532 14 43-34	SEALING FOAM		1	

REPAIR PARTS

TRACTOR- -MODEL NO. CT160 (HECT160A) PRODUCT NO. 954 17 00-20

ENGINE

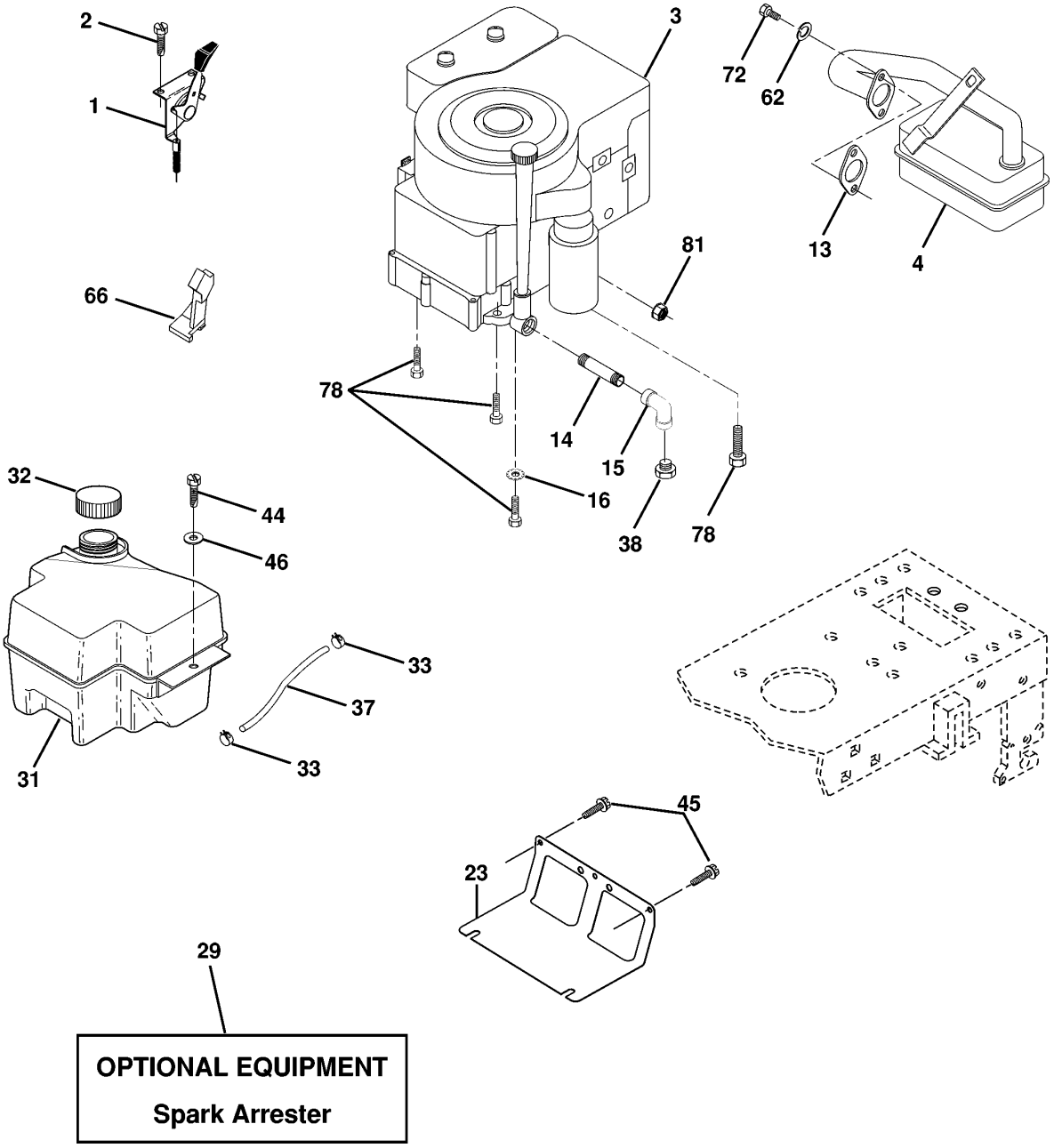

Référence	Numéro de Pièce	Description	Remarque	QTÉ	Kit équipement
1	532 14 13-59	COMMANDE		1	
2	817 72 04-10	VIS		1	
4	532 13 73-52	SILENCIEUX		1	
13	532 16 52-91	JOINT		1	
14	813 28 03-24	TUBE		1	
15	813 20 03-00	RACCORD D ANGLE		1	
16	811 05 06-00	RONDELLE		1	
23	532 16 98-37	PROTECTEUR		1	
29	532 13 71-80	SPARK ARRESTER KIT		1	
31	532 16 19-11	RÉSERVOIR		1	
32	532 14 05-27	FUEL CAP		1	
33	532 12 34-87	AGRAFE DE TUYAU		1	
37	532 13 70-40	TUYAU		1	
44	817 49 04-12	VIS		1	
45	817 06 06-12	VIS		1	
46	819 09 14-16	RONDELLE		1	
62	810 04 05-00	RONDELLE		1	
66	532 12 79-51	MOVEMENT LIMITER		1	
72	871 07 05-12	BOULON		1	
78	817 06 06-20	VIS		1	
81	532 12 88-61	ÉCROU		1	

REPAIR PARTS

TRACTOR- MODEL NO. CT160 (HECT160A) PRODUCT NO. 954 17 00-20

MOWER LIFT

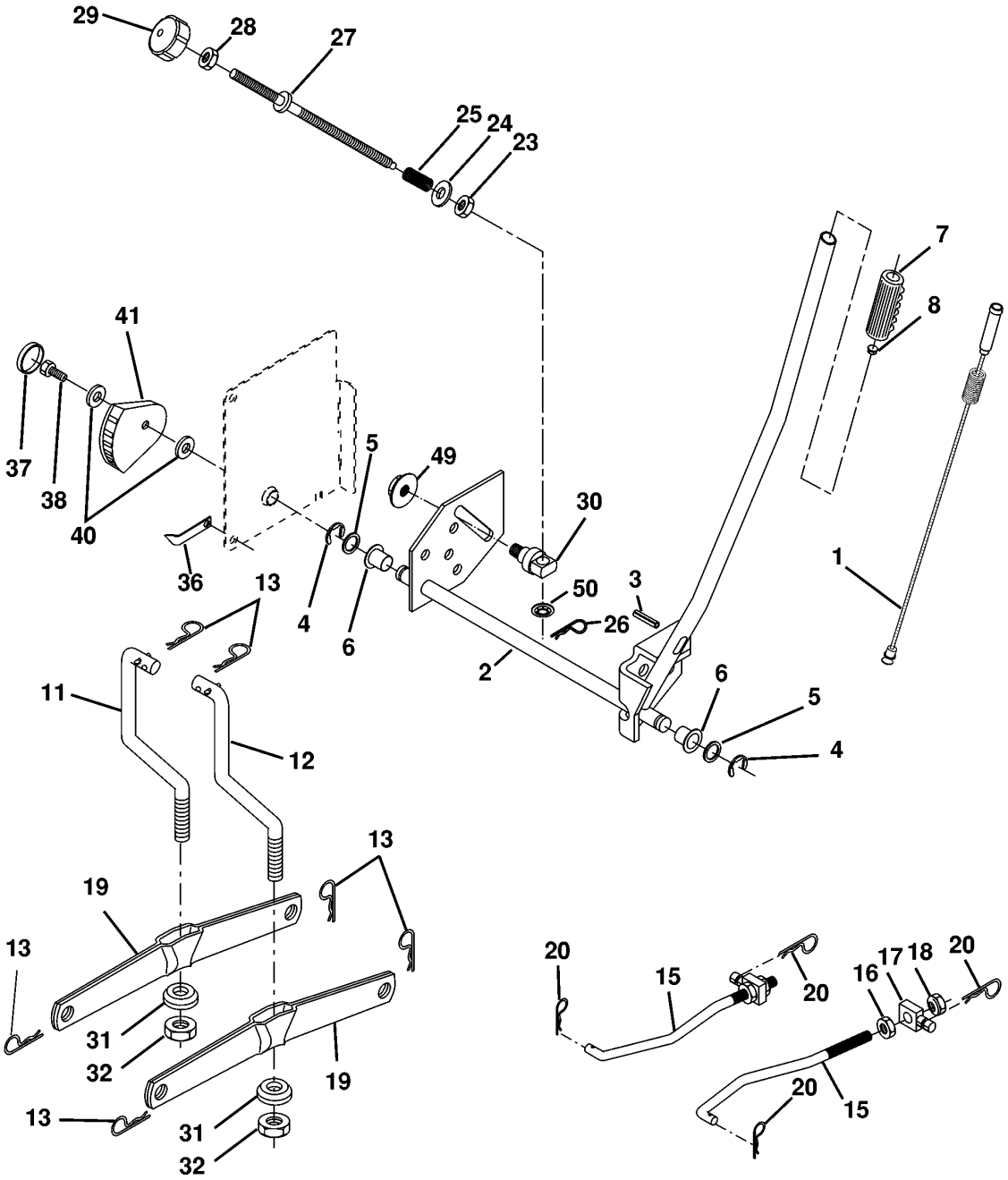

LEVAGE DE TONDEUSE / LEVAGE DE L'UNITÉ DE COUPE CT160, HECT160A, 954170020, 2000-02

Référence	Numéro de Pièce	Description	Remarque	QTÉ	Kit équipement
1	532 15 94-60	CÂBLE		1	
2	532 15 94-71	LEVIER		1	
3	532 10 57-67	PIN RETAINING SCREW		1	
4	812 00 00-02	BAGUE DE RETENUE		1	
5	819 21 16-21	RONDELLE		1	
6	532 12 01-83	ROULEMENT		1	
7	532 12 56-31	POIGNÉE		1	
8	532 12 45-26	BOUTON		1	
11	532 16 58-29	BARRE		1	
12	532 16 58-31	BARRE		1	
13	532 12 46-70	RETAINING RING		1	
15	532 16 72-53	MAILLON		1	
16	873 35 08-00	ÉCROU		1	
17	532 13 01-71	SUPPORT		1	
18	873 80 08-00	ÉCROU		1	
19	532 13 98-68	LEVIER		1	
20	532 16 35-52	COLLIER DE SERRAGE		1	
23	532 11 08-07	ÉCROU		1	
24	819 13 10-16	RONDELLE		1	
25	532 12 48-74	RESSORT		1	
26	532 16 94-84	AXE		1	
27	532 12 69-71	LEVIER		1	
28	873 35 06-00	ÉCROU		1	
29	532 13 80-57	BOUTON		1	
30	532 15 02-33	TRUNNION		1	
31	532 14 03-02	ROULEMENT		1	
32	873 54 06-00	ÉCROU		1	
36	532 15 50-97	INDICATEUR		1	
37	532 12 39-35	BOUCHON		1	
38	817 06 05-16	VIS		1	
40	819 11 24-10	RONDELLE		1	
41	532 12 39-34	INDICATEUR		1	
49	532 14 52-12	ÉCROU		1	
50	532 11 04-52	ÉCROU		1	

REPAIR PARTS

TRACTOR- -MODEL NO. CT160 (HECT160A) PRODUCT NO. 954 17 00-20

MOWER

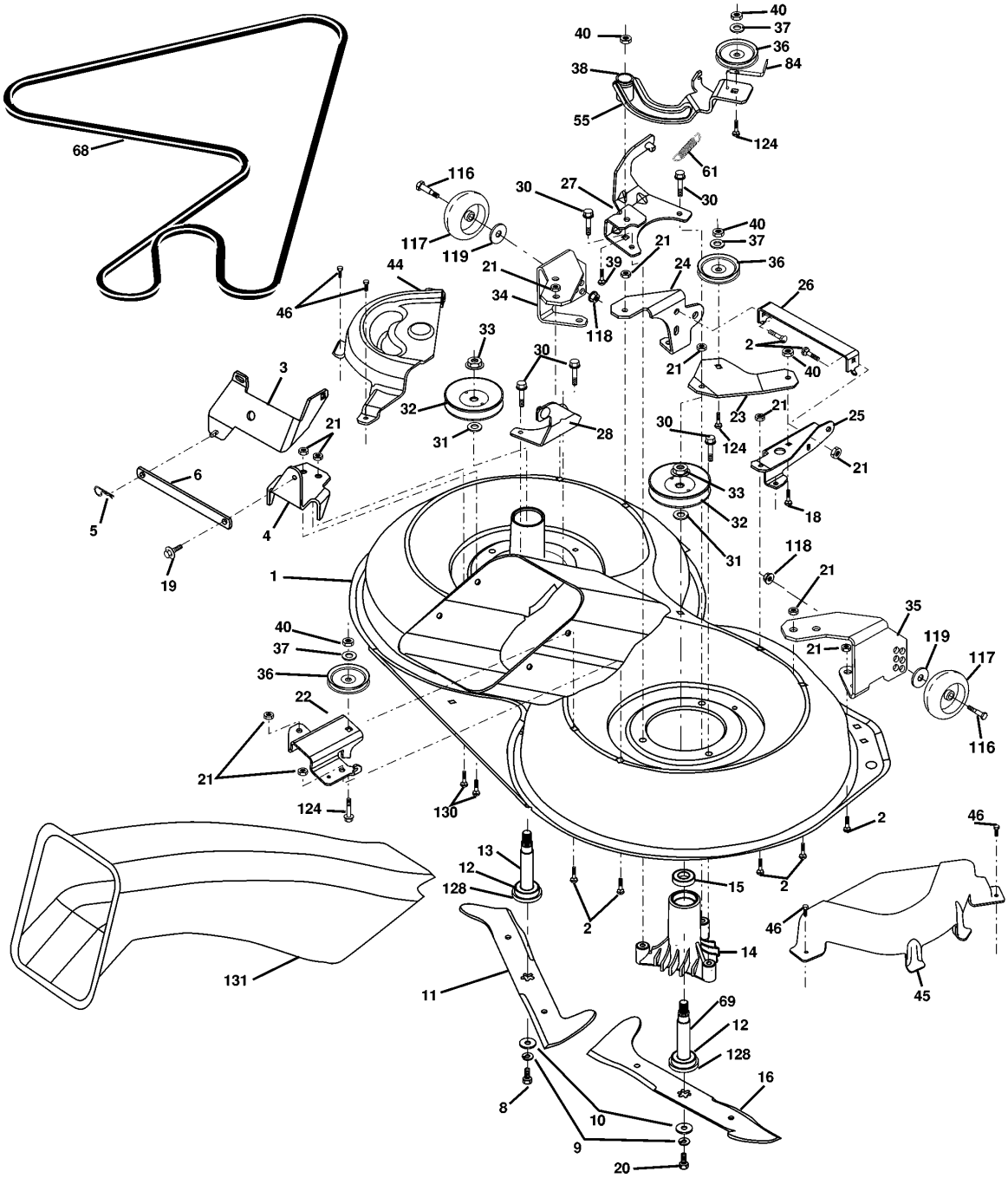

Référence	Numéro de Pièce	Description	Remarque	QTÉ	Kit équipement
1	532 16 91-60	CARTER		1	
2	872 14 05-06	BOULON		1	
3	532 16 55-69	SUPPORT		1	
4	532 16 91-67	SUPPORT		1	
5	532 12 46-70	RETAINING RING		1	
6	532 16 55-57	BARRE		1	
8	532 85 08-57	BOULON		1	
9	810 03 06-00	RONDELLE		1	
10	532 14 02-96	RONDELLE		1	
11	532 16 87-20	COUTEAU		1	
12	532 12 98-95	ROULEMENT		1	
13	532 13 76-45	ARBRE		1	
14	532 12 87-74	CARTER		1	
15	532 11 04-85	ROULEMENT		1	
16	532 16 87-21	COUTEAU		1	
18	872 11 06-08	BOULON		1	
19	532 13 28-27	SPEC. BOLT		1	
20	532 16 54-84	BOULON		1	
21	873 68 05-00	ÉCROU		1	
22	532 16 91-65	SUPPORT		1	
23	532 16 91-66	SUPPORT		1	
24	532 16 91-70	SUPPORT		1	
25	532 16 91-71	SUPPORT		1	
26	532 16 52-37	BARRE		1	
27	532 16 91-72	SUPPORT		1	
28	532 16 91-68	SUPPORT		1	
30	532 15 77-22	VIS		1	
31	532 12 99-63	RONDELLE		1	
32	532 15 35-35	POULIE		1	
33	532 13 72-66	ÉCROU		1	
34	532 16 91-74	SUPPORT		1	
35	532 16 91-75	SUPPORT		1	
36	532 14 67-63	POULIE		1	
37	819 13 13-16	RONDELLE		1	
38	532 16 98-51	RONDELLE D'ESPACEMENT		1	
39	872 11 06-22	BOULON		1	
40	873 68 06-00	ÉCROU		1	
44	532 16 91-80	CARTER		1	
45	532 16 91-79	CARTER		1	
46	532 13 77-29	VIS		1	
55	532 16 98-49	LEVIER		1	
61	532 16 59-45	RESSORT		1	
68	532 16 91-78	COURROIE		1	
69	532 16 54-82	ARBRE		1	
84	532 15 60-85	GUIDE DE COURROIE		1	
116	532 13 76-44	VIS		1	
117	532 13 39-57	ROUE		1	
118	873 93 06-00	ÉCROU		1	
119	819 12 14-14	RONDELLE		1	
124	872 11 06-12	BOULON		1	
128	532 15 33-90	JOINT		1	
130	872 11 05-06	BOULON		1	
131	532 16 56-61	TUBE		1	
158	817 72 04-10	VIS		1	
--	532 13 07-94	OUTIL POUR RONDELLE DEX		1	
--	532 16 55-79	AXE		1	
--	532 17 02-73	CARTER		1	

REPAIR PARTS

TRACTOR- -MODEL NO. CT160 (HECT160A) PRODUCT NO. 954 17 00-20

BAGGER

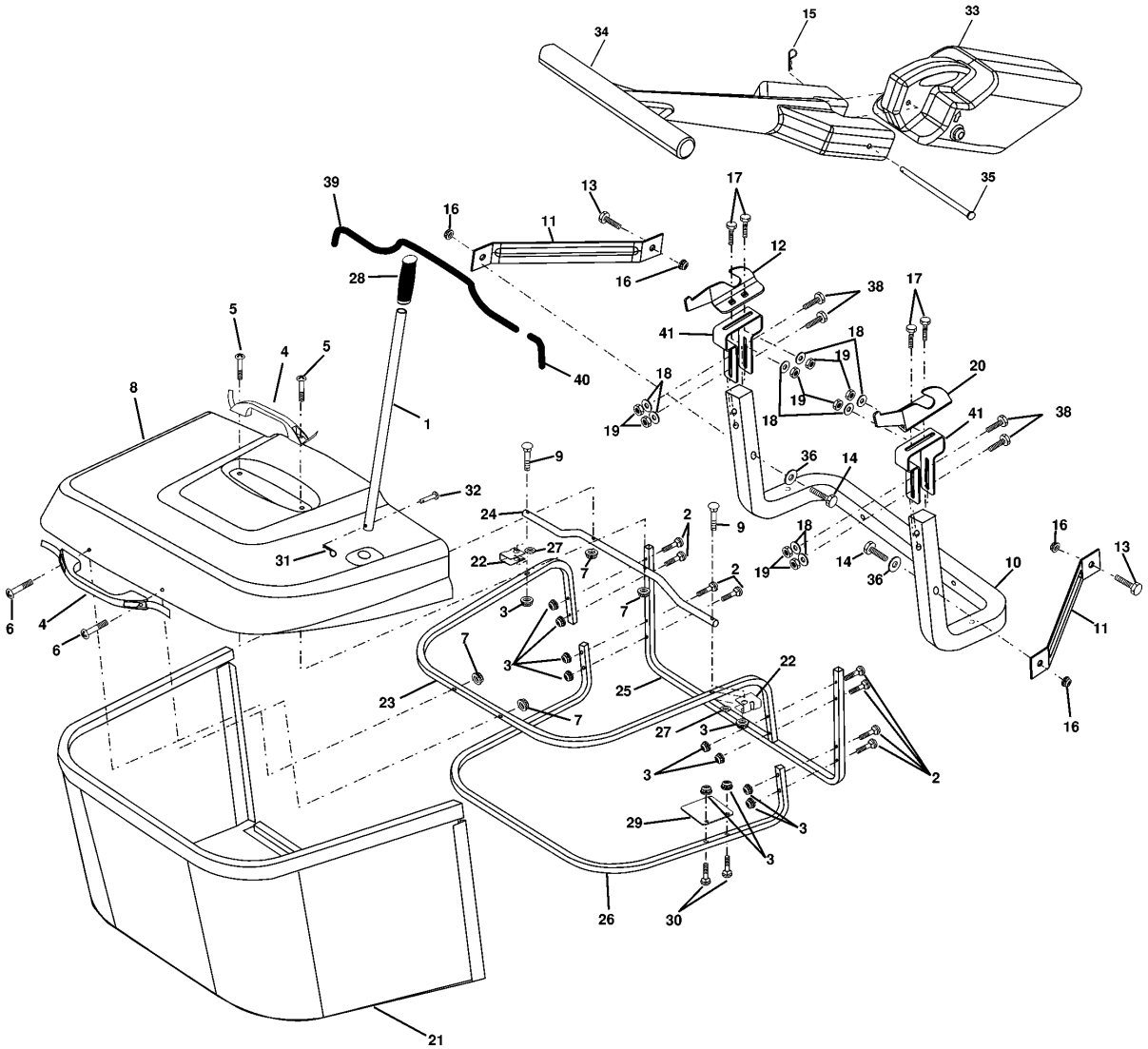

Référence	Numéro de Pièce	Description	Remarque	QTÉ	Kit équipement
1	532 16 52-49	BARRE		1	
2	872 14 04-16	BOULON		1	
3	532 12 39-76	LOCKNUT		1	
4	532 16 99-16	POIGNÉE		1	
5	874 98 10-24	VIS		1	
6	874 98 10-32	VIS		1	
7	873 40 10-00	ÉCROU		1	
8	532 16 79-80	CARTER		1	
9	872 14 04-18	BOULON		1	
10	532 16 96-88	CADRE		1	
11	532 16 57-19	BARRE		1	
12	532 16 96-85	SUPPORT		1	
13	872 11 06-06	BOULON		1	
14	874 52 06-40	BOULON		1	
15	532 12 46-70	RETAINING RING		1	
16	873 90 06-00	ÉCROU		1	
17	872 14 05-06	BOULON		1	
18	819 11 12-16	RONDELLE		1	
19	873 80 05-00	LOCK NUT		1	
20	532 16 96-84	SUPPORT		1	
21	532 16 57-80	SAC		1	
22	532 16 57-81	COUVERCLE		1	
23	532 16 57-82	CADRE		1	
24	532 16 57-83	CADRE		1	
25	532 16 57-84	CADRE		1	
26	532 16 57-85	CADRE		1	
27	532 16 96-92	BUSHING		1	
28	532 16 57-87	POIGNÉE		1	
29	532 16 58-39	ARRÊT		1	
30	872 14 04-10	BOULON		1	
31	532 12 47-88	BAGUE DE RETENUE		1	
32	532 12 68-75	RIVET		1	
33	532 16 93-80	BOUCHON		1	
34	532 16 55-70	POIGNÉE		1	
35	532 16 55-72	PIN RETAINING SCREW		1	
36	819 13 20-16	RONDELLE		1	
38	872 01 05-20	BOULON		1	
39	532 16 99-99	JOINT		1	
40	532 17 00-00	JOINT		1	
41	532 16 96-83	SUPPORT		1	